Piirustuksiin tehtävät muutosehdotukset esitettävä suunnitteluosastolle.

Päiväys	Muutt.	Hyv.	Muutos	Lukum.	Merkk.
76-12-29	MK		Ainemerkinnät, korvakkeiden juuren viistous ja käsittely		ⓐ

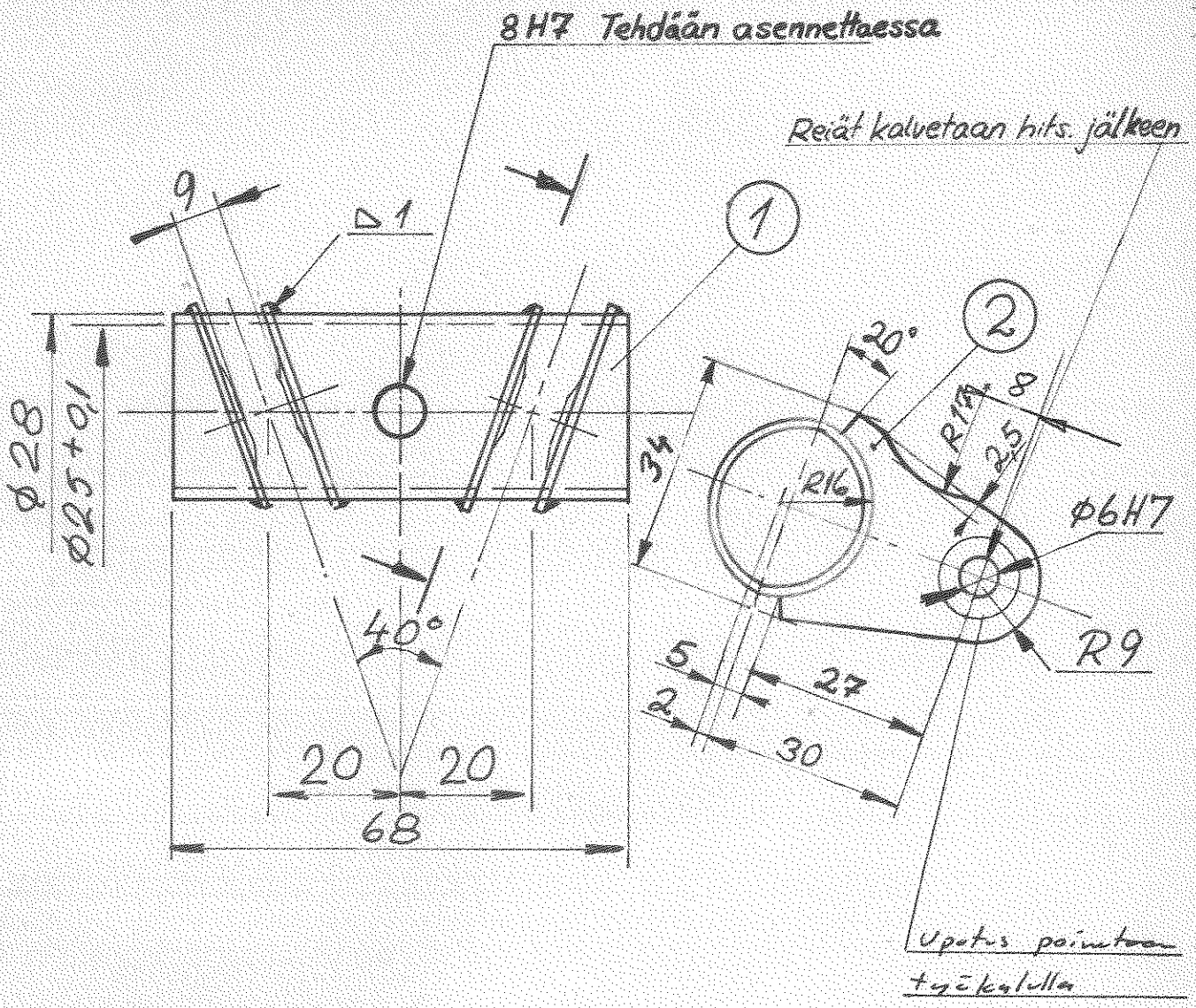

Normalisointi
Hiekkapuhallus
Kadmiointi
Keltapassivointi
Vedynpoistolämmitys

76-10-27

Osa	Kpl.	Nimitys	Aine	Mitat	Malli	Muoto
2	4	Korvake	LN 1.7214.4	1,5×36×40		
1	1	Holkki	LN 1.7214.9	Φ 28×1,5 (1⅛×.083)		

Työ N:o	Paino		Päiväys	Nimi	Suhde
Valm. Kpl.		Piirt.	76.04.19	T. Asa	1:1
Lähteht.		Tark.	76-06-01	[illegible]	
Tilaaja	Kg	Hyv.			

EIRI Lahti–Finland

Nimitys: PIK-20D
Laippojen käyttö vipu

Piir. N:o: 4-20D-20-001-31ⓐ

Luett. N:o

Liittyy piir. | Korvaa | Korvattu

Tämä pöytäkirja on yhtiömme omaisuutta. Sen jäljentäminen, käyttäminen suostumuksettamme ja esittäminen kolmannelle henkilölle kielletaan kesäkuun 3 pnä säädetyn lain läsetuskokoelma 1927 N:o 174 – 179) sekä siihen myöhemmin tehtyjen muutoksien nojalla.