06.03.80	JR	MH	Jousitettu teline snº 20215 ja 21 alkaen Korvakkeiden väli viiste putkeen 20287 alk.	ⓐ

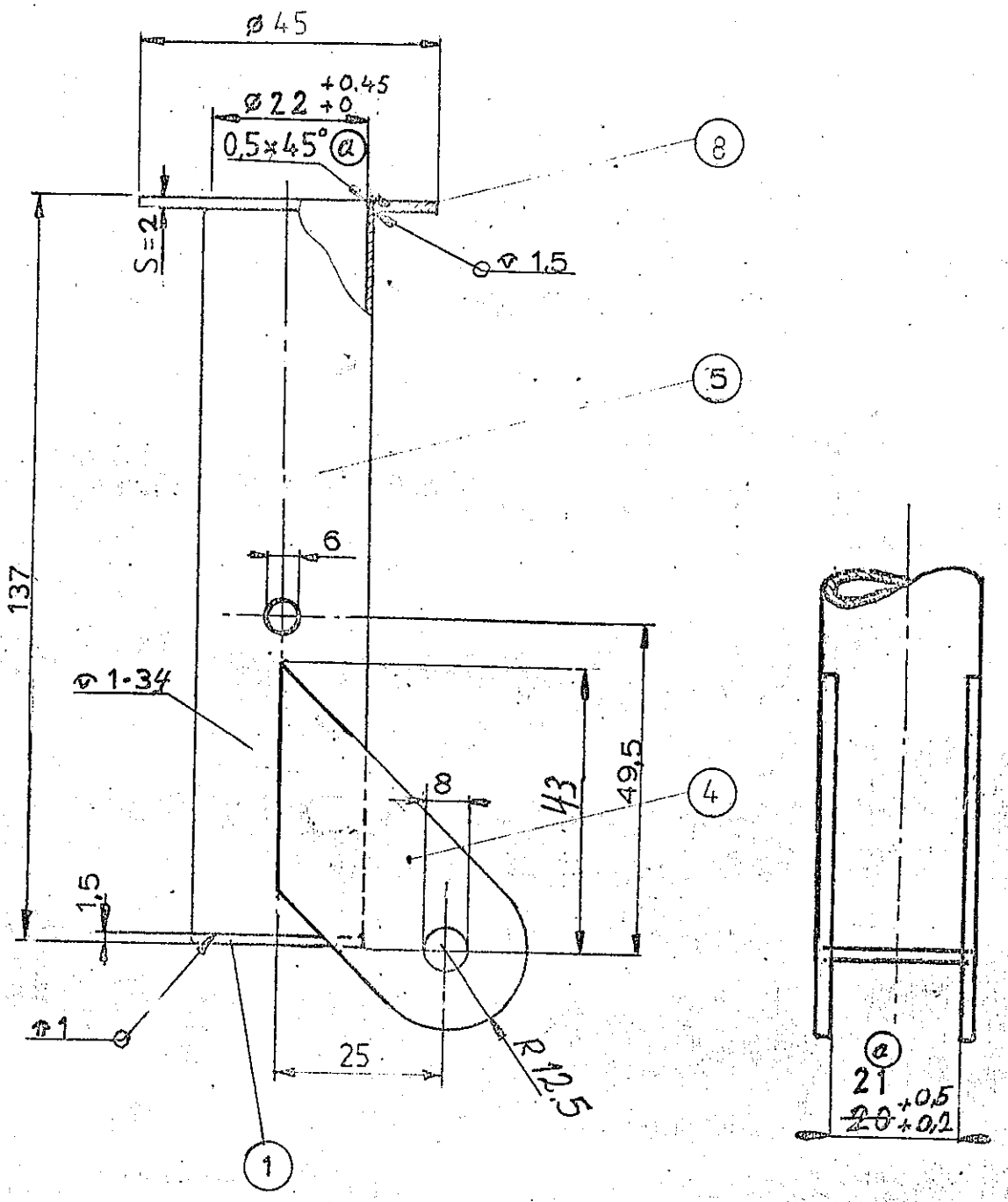

12880

8	1	Päätylevy	Piir. no. 2-20E-22-100-3-2
5	2	Putki	LN 1.7214.9 24×1 l=137 (1×.058)
4	1	Nivelkorvake	LN 1.7214.4 s=1,5
1	1	Levy	LN 1.7214.4 s=1,5 ø 24

13.9-79	MK	1:1	
18.09-79	MH		

EIRI

Takatukivarsi liuku

4-20E-22-100-31 ⓐ