LIITE 2 Tieliikennelain merkkiryhmän A liikennemerkkien mitoitus

VAROITUSMERKIT

Liikennemerkki	Piirustusnro	PVM	Lisätiedot
Tieliikennelain merkkiryhmän A liikennemerkkien mitoitus	A0	1.6.2020	
Mutka	A1.1	1.6.2020	
Mutka	A1.2	1.6.2020	
Mutkia	A2.1	1.6.2020	
Mutkia	A2.2	1.6.2020	
Jyrkkä mäki	A3.1	1.6.2020	
Jyrkkä mäki	A3.1_2	1.6.2020	7 %
Jyrkkä mäki	A3.1_3	1.6.2020	8%
Jyrkkä mäki	A3.1_4	1.6.2020	9 %
Jyrkkä mäki	A3.1_5	1.6.2020	10 %
Jyrkkä mäki	A3.1_6	1.6.2020	11 %
Jyrkkä mäki	A3.1_7	1.6.2020	12 %
Jyrkkä mäki	A3.1_8	1.6.2020	13 %
Jyrkkä mäki	A3.2	1.6.2020	
Jyrkkä mäki	A3.2_2	1.6.2020	7 %
Jyrkkä mäki	A3.2_3	1.6.2020	8 %
Jyrkkä mäki	A3.2_4	1.6.2020	9 %
Jyrkkä mäki	A3.2_5	1.6.2020	10 %
Jyrkkä mäki	A3.2_6	1.6.2020	11 %
Jyrkkä mäki	A3.2_7	1.6.2020	12 %
Jyrkkä mäki	A3.2_8	1.6.2020	13 %
Kapeneva tie	A4	1.6.2020	
Kaksisuuntainen tie	A5	1.6.2020	
Avattava silta	A6	1.6.2020	
Lautta, laituri tai ranta	A7	1.6.2020	
Liikenneruuhka	A8	1.6.2020	
Liikenneruuhka	A8_2	1.6.2020	
Epätasainen tie	A9	1.6.2020	
Töyssyjä	A10	1.6.2020	
Tietyö	A11	1.6.2020	
Irtokiviä	A12	1.6.2020	
Liukas ajorata	A13	1.6.2020	

LIITE 2 Tieliikennelain merkkiryhmän A liikennemerkkien mitoitus

VAROITUSMERKIT

Liikennemerkki	Piirustusnro	PVM	Lisätiedot
Vaarallinen tien reuna	A14	1.6.2020	
Suojatien ennakkovaroitus	A15	1.6.2020	
Jalankulkijoita	A16	1.6.2020	
Lapsia	A17	1.6.2020	
Pyöräilijöitä	A18	1.6.2020	
Hiihtolatu	A19	1.6.2020	
Hirvi	A20.1	1.6.2020	
Poro	A20.2	1.6.2020	
Kauriseläin	A20.3	1.6.2020	
Tien risteys	A21	1.6.2020	
Sivutien risteys	A22.1	1.6.2020	
Sivutien risteys	A22.2	1.6.2020	
Sivutien risteys	A22.2_2	1.6.2020	
Sivutien risteys	A22.3	1.6.2020	
Sivutien risteys	A22.3_2	1.6.2020	
Sivutien risteys	A22.4	1.6.2020	
Sivutien risteys	A22.4_2	1.6.2020	
Sivutien risteys	A22.4_3	1.6.2020	
Sivutien risteys	A22.4_4	1.6.2020	
Liikennevalot	A23	1.6.2020	
Liikenneympyrä	A24	1.6.2020	
Raitiovaunu	A25	1.6.2020	
Rautatien tasoristeys ilman puomeja	A26	1.6.2020	
Rautatien tasoristeys, jossa on puomit	A27	1.6.2020	
Rautatien tasoristeyksen lähestymismerkit	A28.1	1.6.2020	
Rautatien tasoristeyksen lähestymismerkit	A28.2	1.6.2020	
Rautatien tasoristeyksen lähestymismerkit	A28.3	1.6.2020	
Tasoristeys	A29.1	1.6.2020	
Tasoristeys	A29.2	1.6.2020	
Putoavia kiviä	A30	1.6.2020	
Matalalla lentäviä lentokoneita	A31	1.6.2020	
Sivutuuli	A32	1.6.2020	
Muu vaara	A33	1.6.2020	
Muu vaara	A33_2	1.6.2020	Lisäkilpi H24

VAROITUSMERKIT A0
Tieliikennelain merkkiryhmän A liikennemerkkien mitoitus

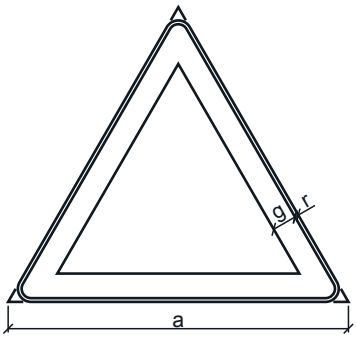

Merkin koko			
Mitta	Suuri	Normaali*	Pieni
a	1350	900	600
g	97,5	65	43,3
r	15	10	6,7

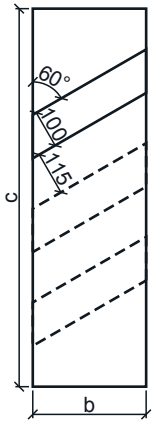

Merkin koko			
Mitta	Suuri	Normaali	Pieni
b	-	300	-
c	-	1000	-

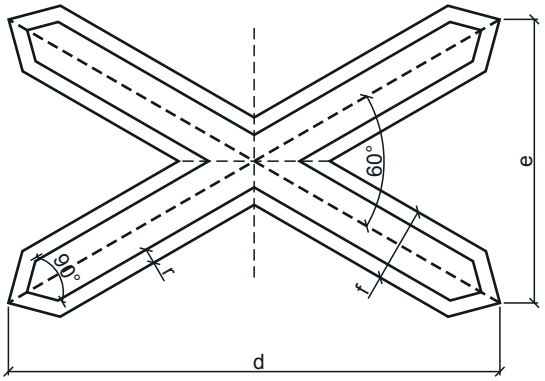

Merkin koko			
Mitta	Suuri	Normaali	Pieni
d	-	1300	-
e	-	750	-
f	-	200	-
r	-	40	-

*) Suuri ja pieni koko skaalautuvat normaalikoon mukaan.

LIIKENNEMERKKI A1
A1.1 Mutka



Mitat (mm):	**a**
suuri	1350
normaali	900
pieni	600

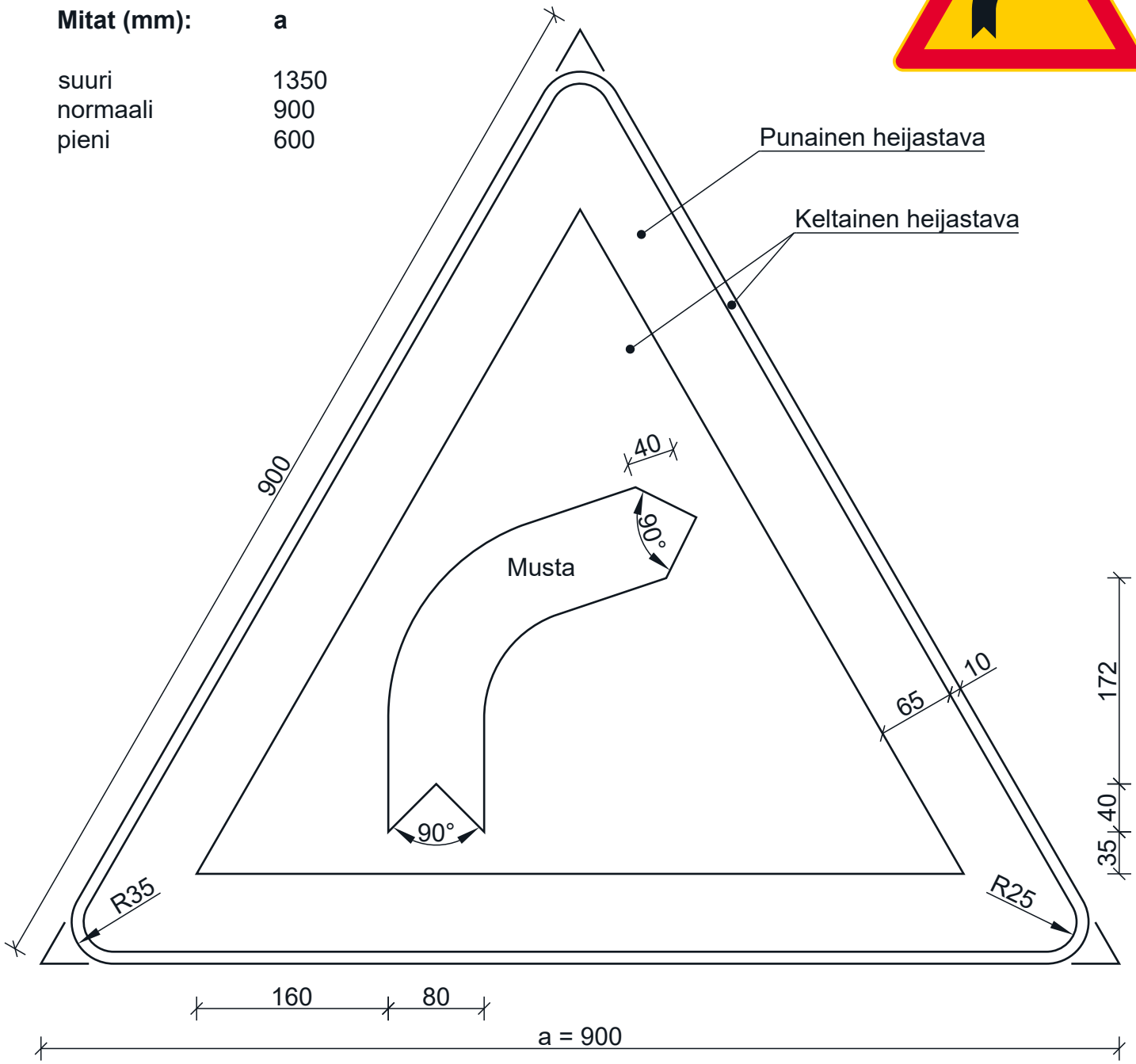

LIIKENNEMERKKI A1
A1.2 Mutka



Mitat (mm):	**a**
suuri	1350
normaali	900
pieni	600

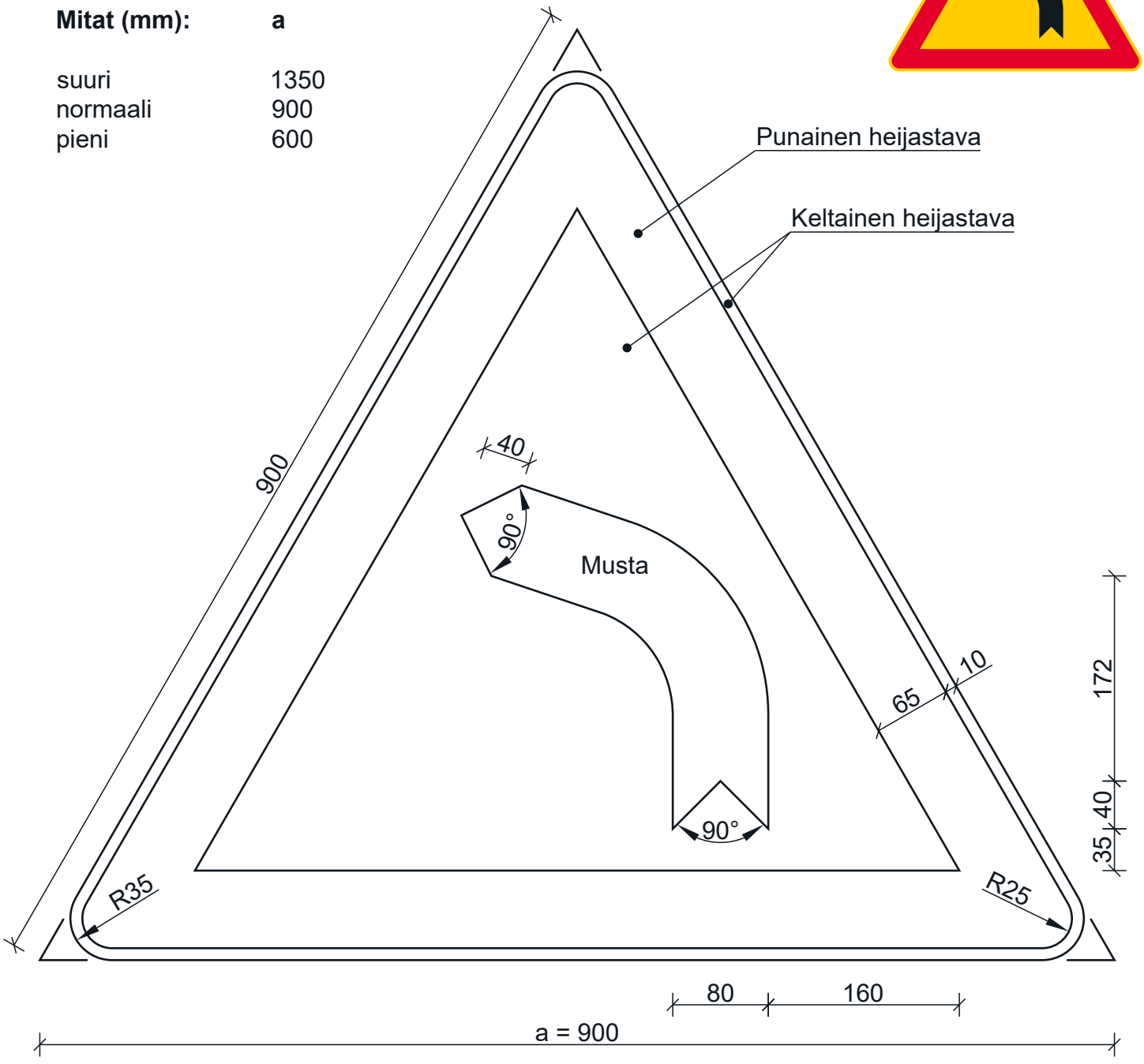

LIIKENNEMERKKI A2
A2.1 Mutkia



Mitat (mm):	**a**
suuri	1350
normaali	900
pieni	600

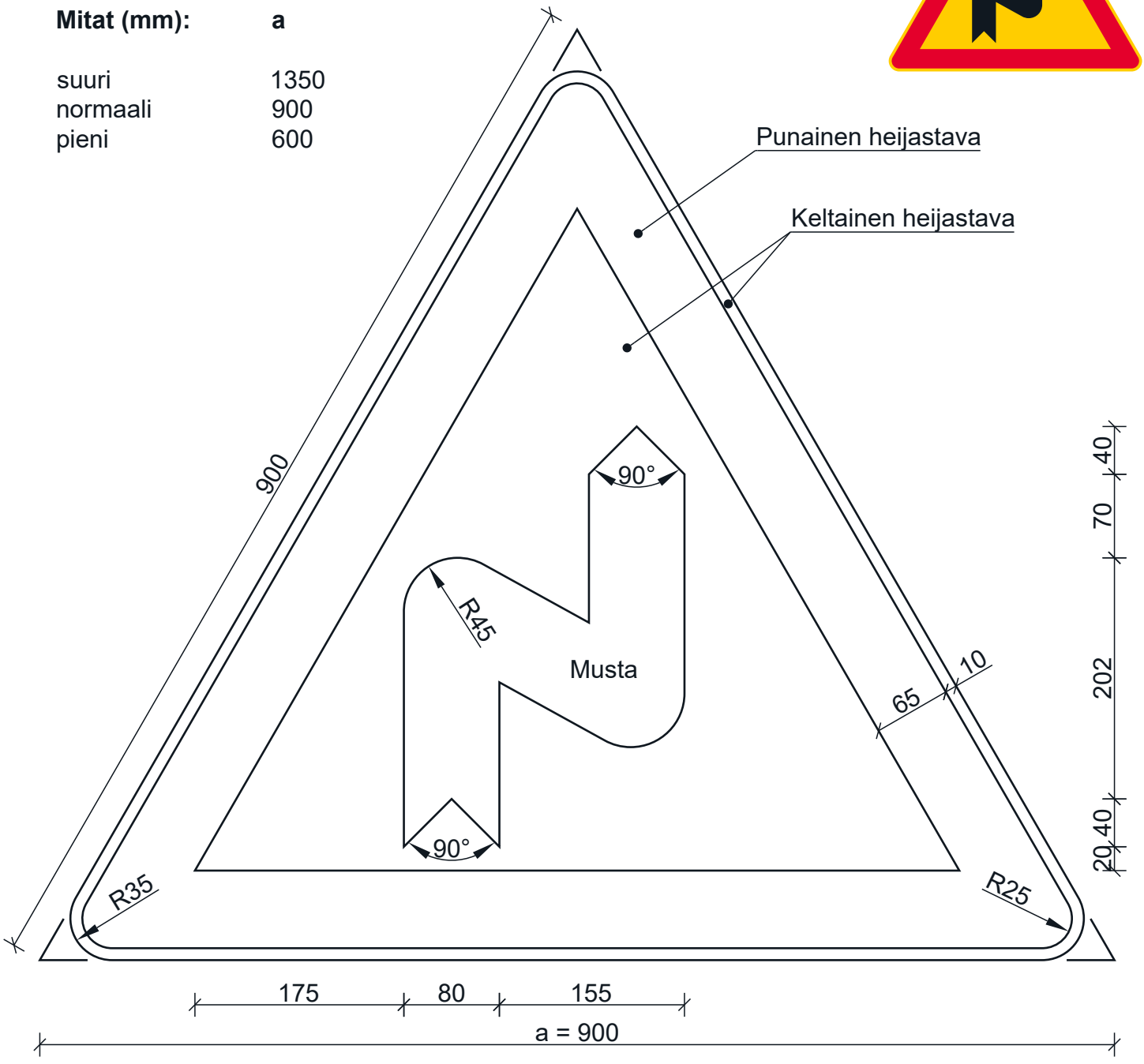

LIIKENNEMERKKI A2
A2.2 Mutkia



Mitat (mm):	**a**
suuri	1350
normaali	900
pieni	600

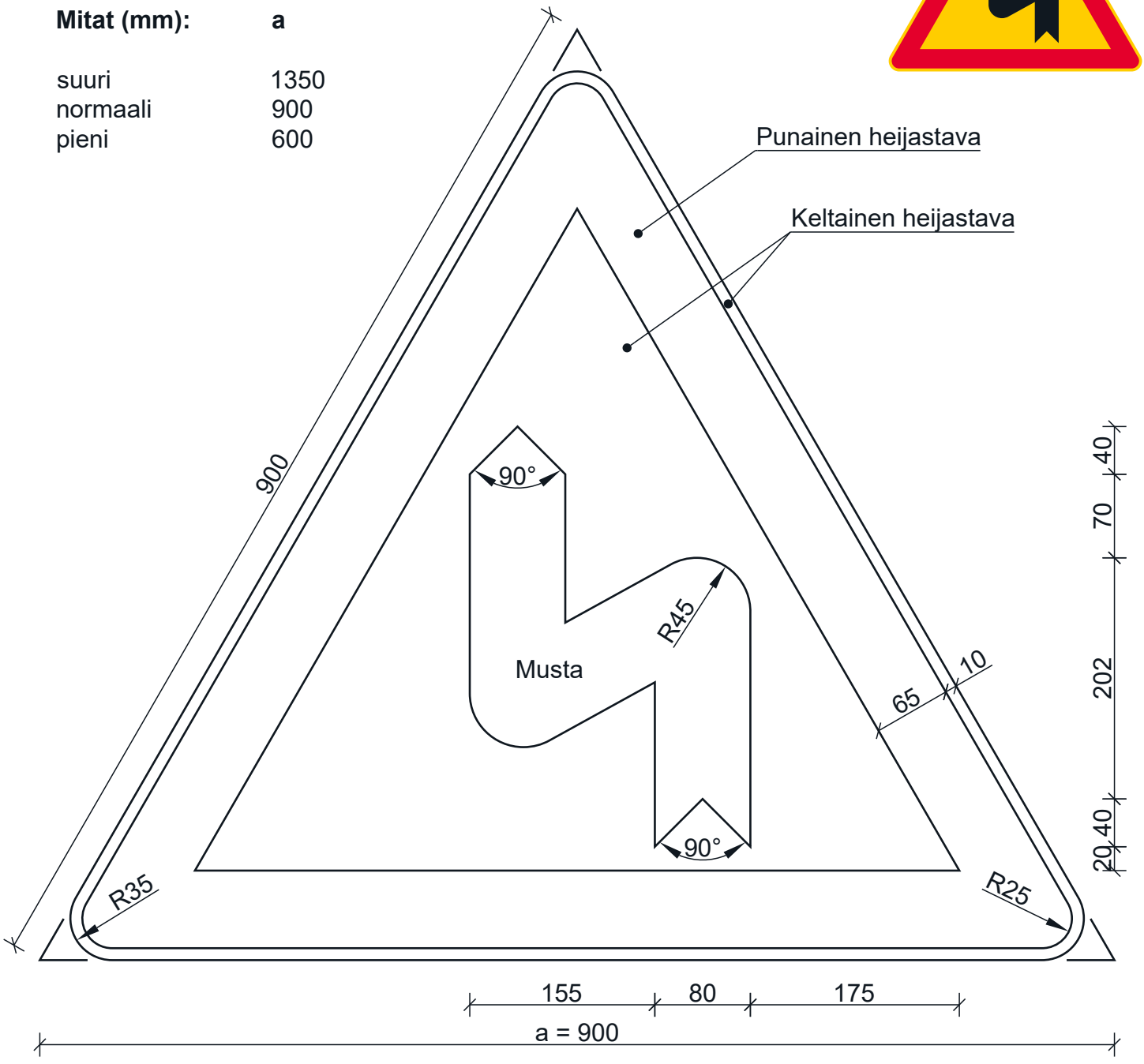

PVM 1.6.2020

LIIKENNEMERKKI A3
A3.1 Jyrkkä mäki



Mitat (mm):	**a**
suuri	1350
normaali	900
pieni	600

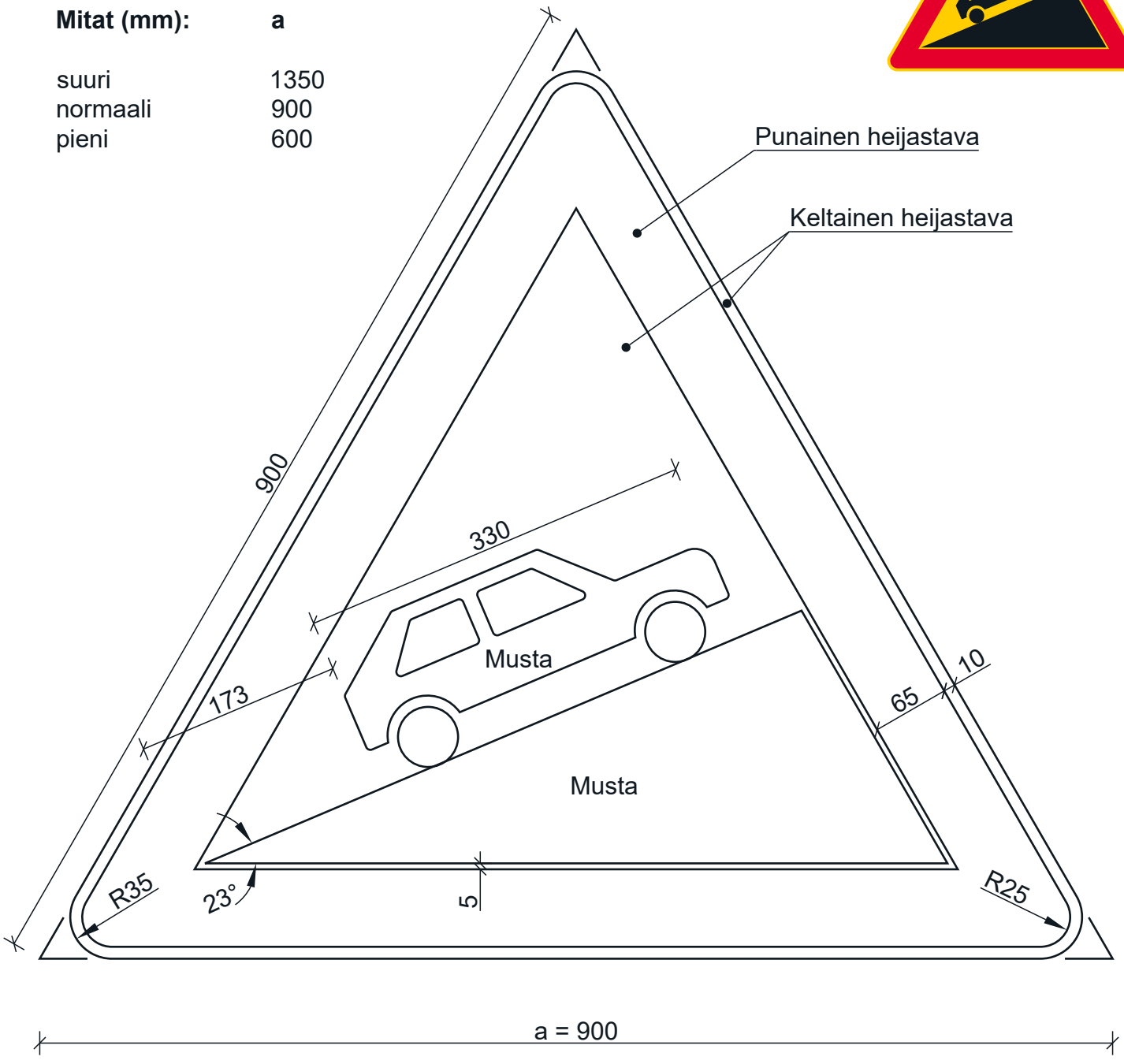

LIIKENNEMERKKI A3
A3.1_2 Jyrkkä mäki



Mitat (mm):	**a**
suuri	1350
normaali	900
pieni	600

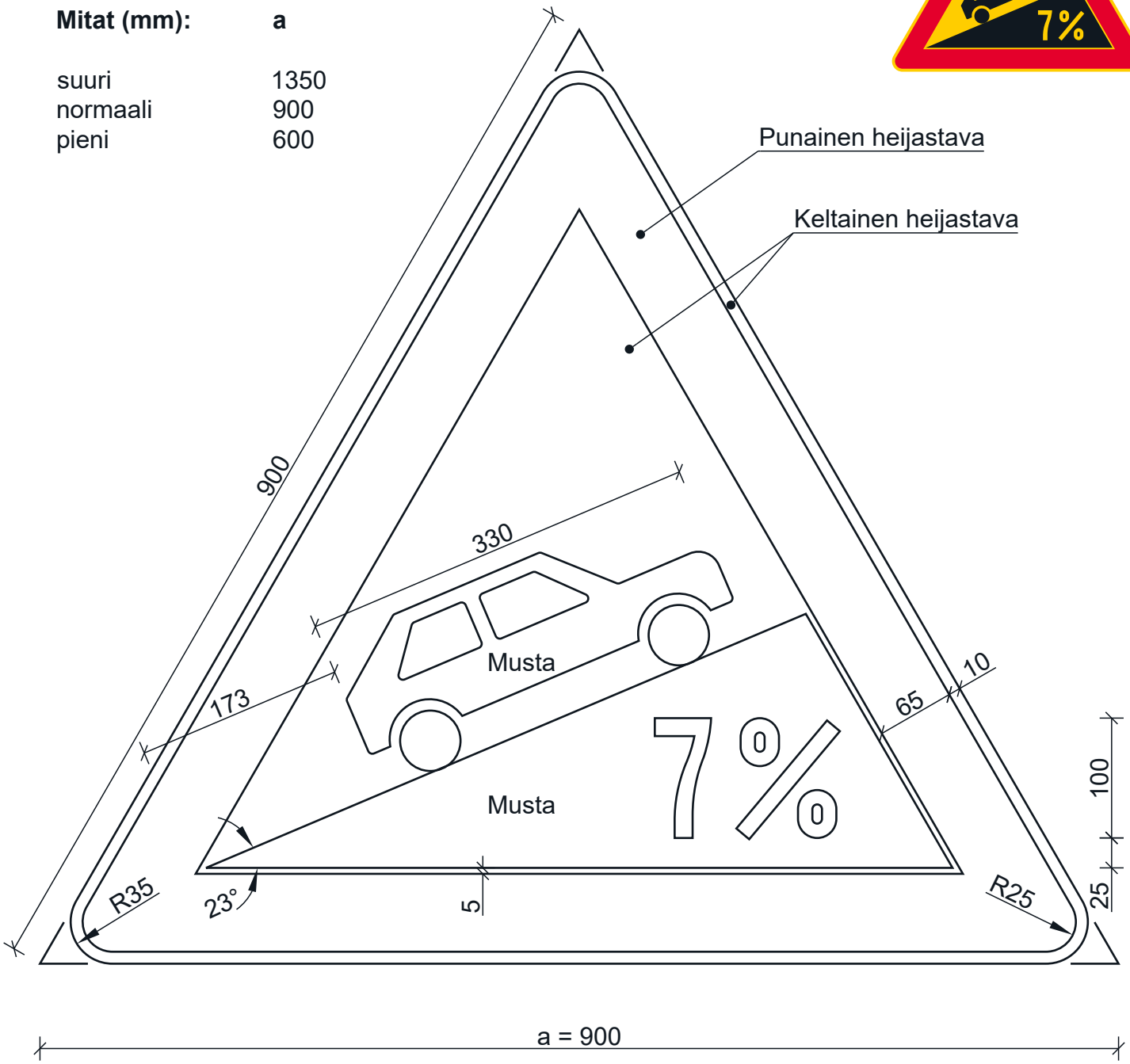

LIIKENNEMERKKI A3
A3.1_3 Jyrkkä mäki



Mitat (mm):	**a**
suuri	1350
normaali	900
pieni	600

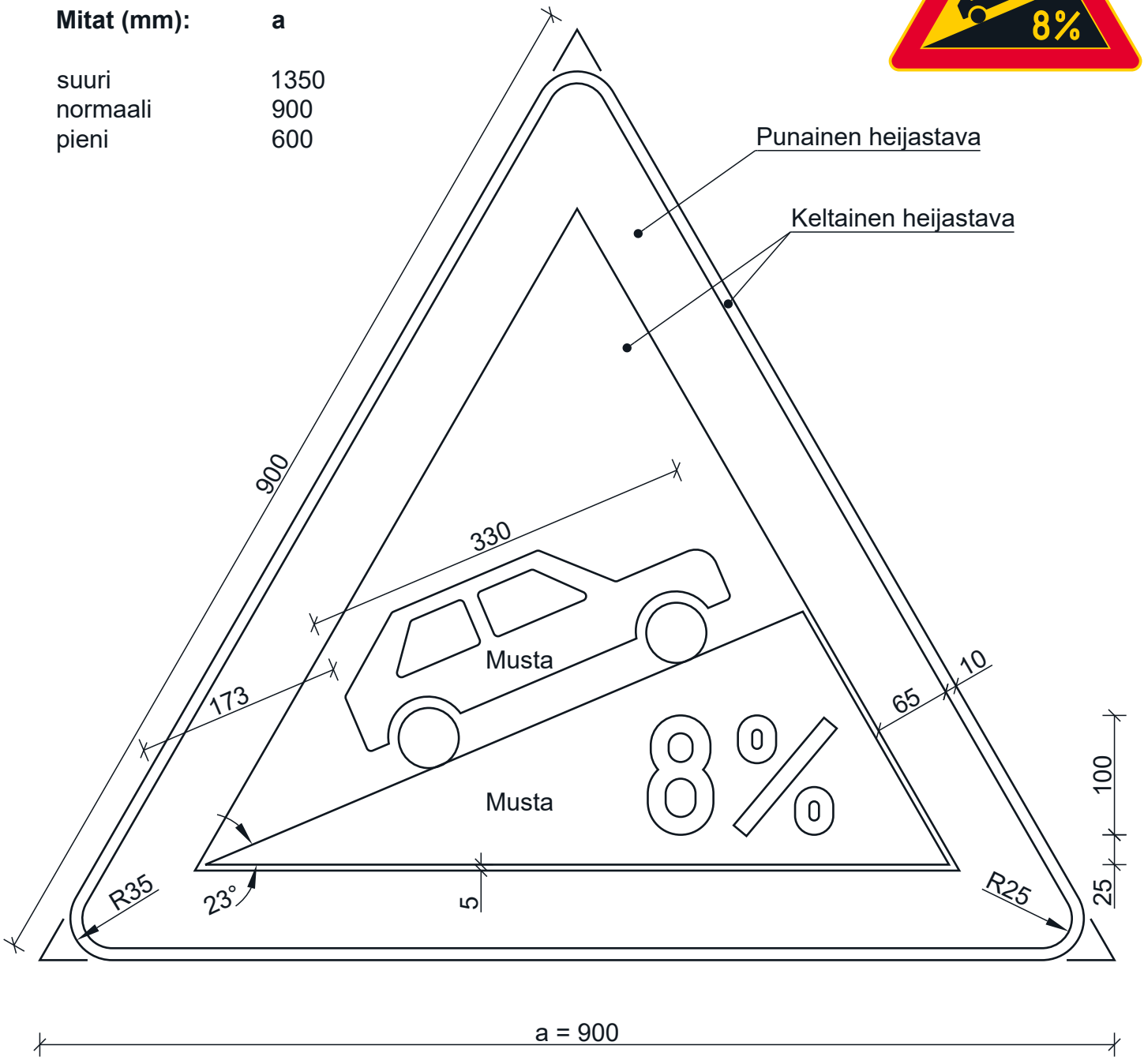

a = 900

PVM 1.6.2020

LIIKENNEMERKKI A3
A3.1_4 Jyrkkä mäki



Mitat (mm):	**a**
suuri	1350
normaali	900
pieni	600

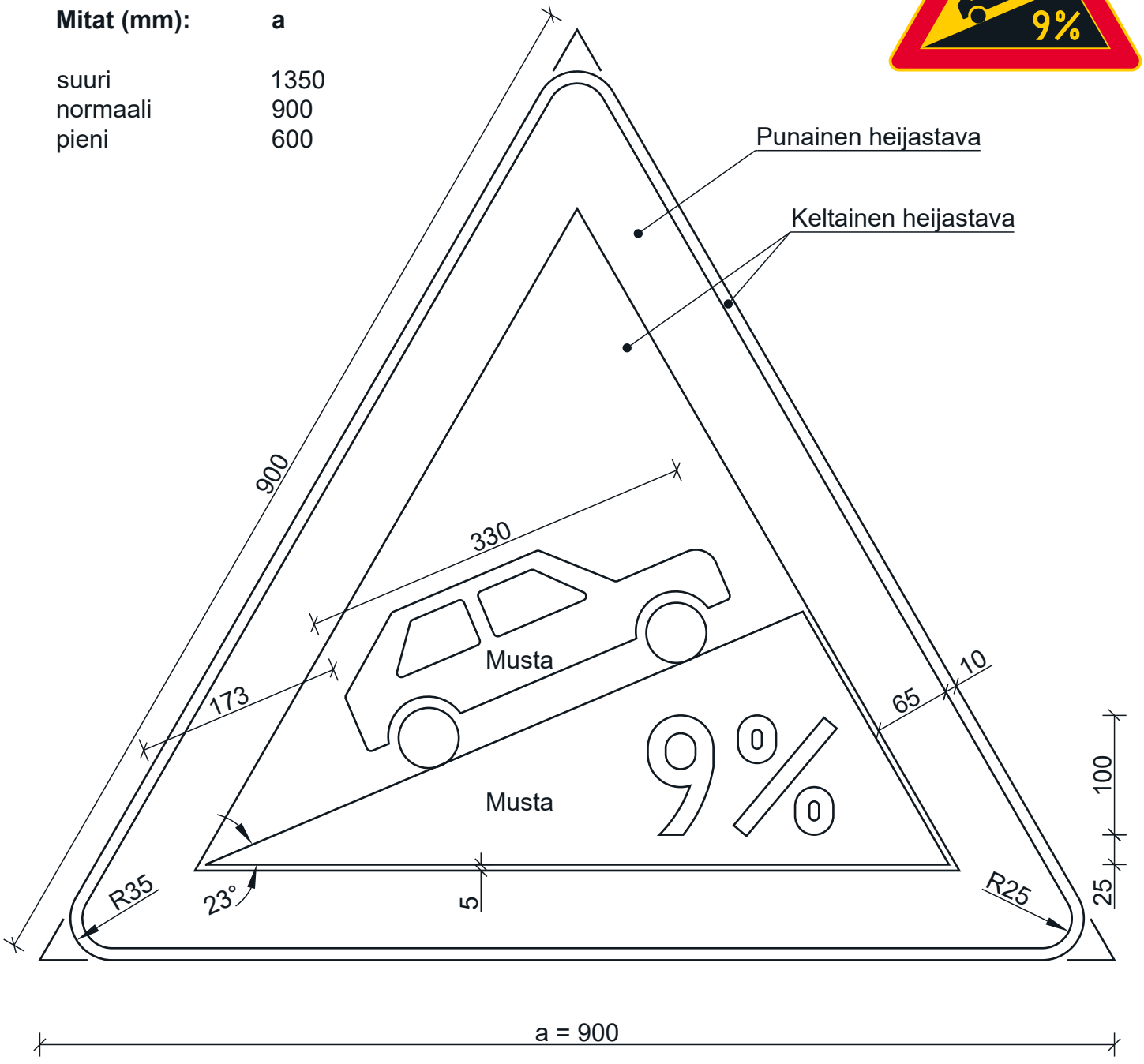

a = 900

PVM 1.6.2020

LIIKENNEMERKKI A3
A3.1_5 Jyrkkä mäki



Mitat (mm):	**a**
suuri	1350
normaali	900
pieni	600

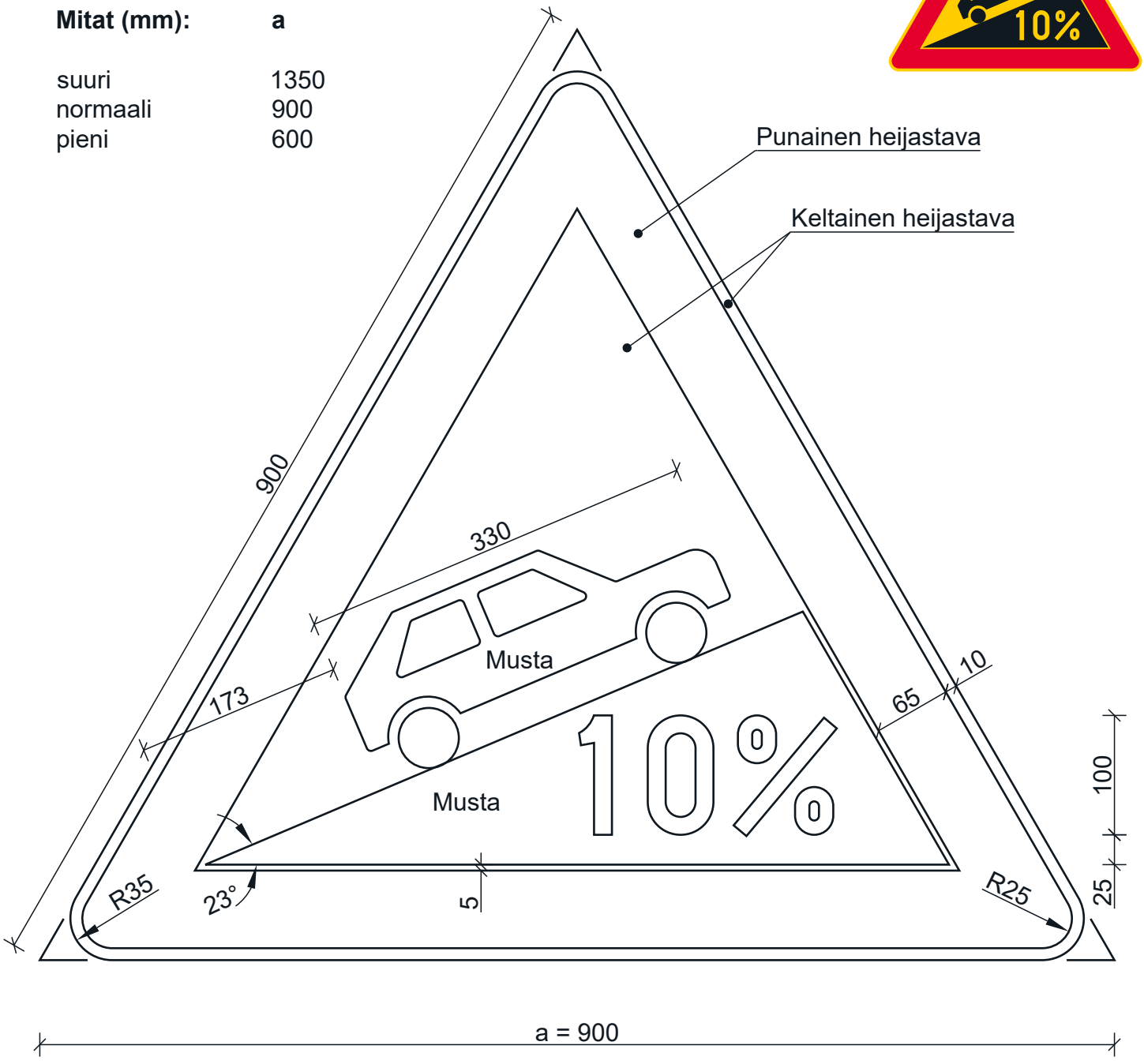

a = 900

PVM 1.6.2020

LIIKENNEMERKKI A3
A3.1_6 Jyrkkä mäki



Mitat (mm):	**a**
suuri	1350
normaali	900
pieni	600

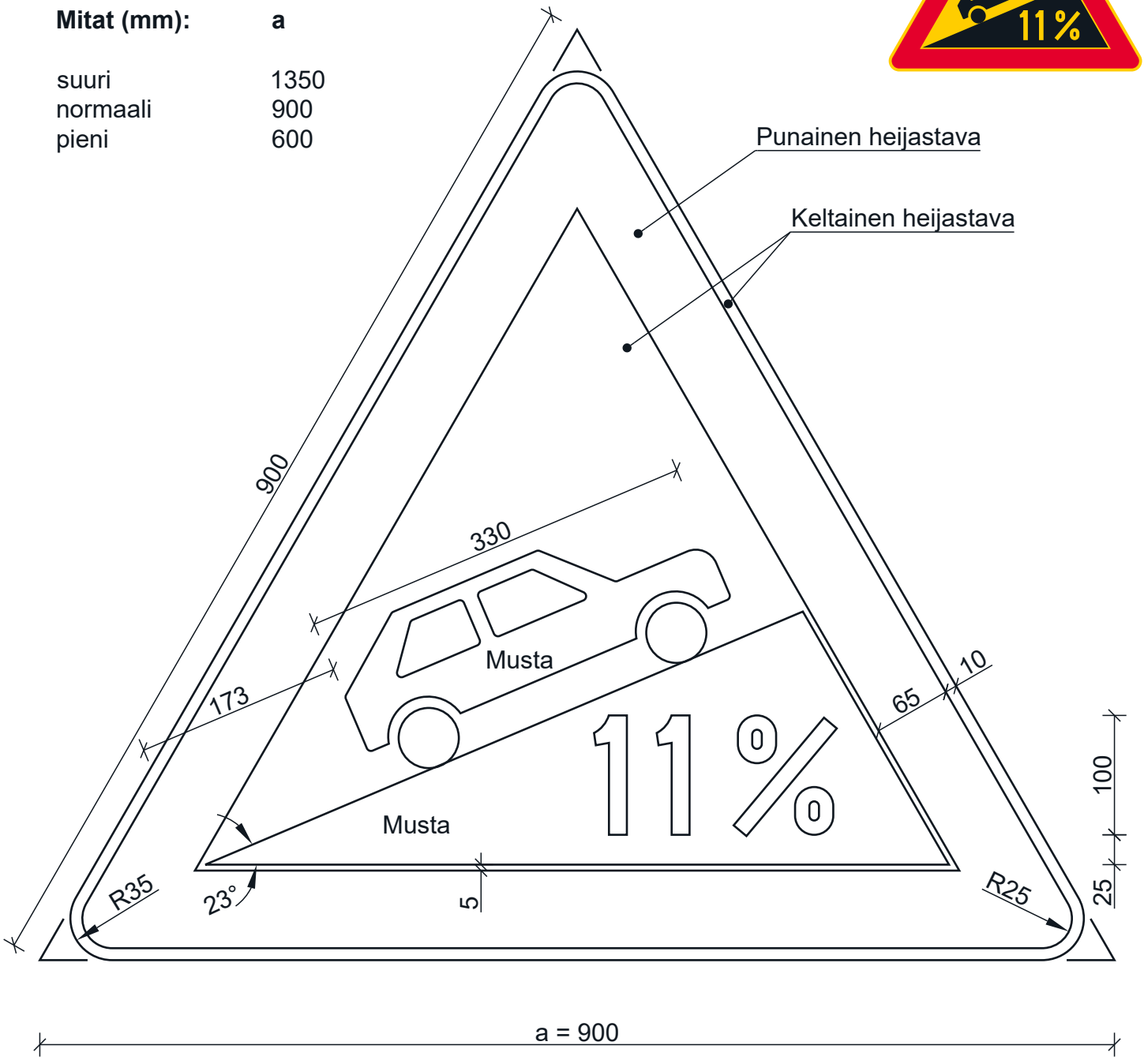

a = 900

PVM 1.6.2020

LIIKENNEMERKKI A3
A3.1_7 Jyrkkä mäki



Mitat (mm):	**a**
suuri	1350
normaali	900
pieni	600

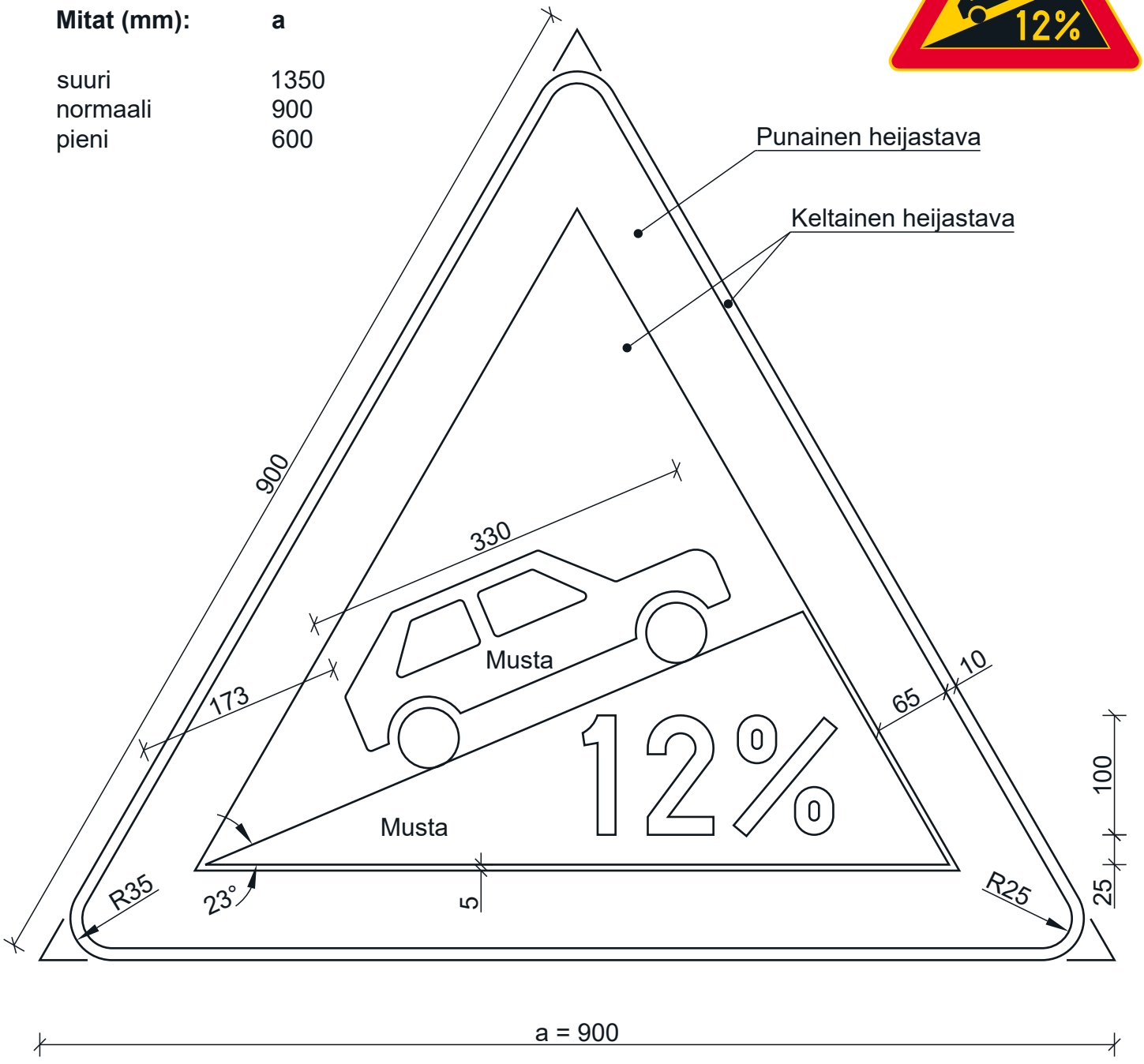

a = 900

PVM 1.6.2020

LIIKENNEMERKKI A3
A3.1_8 Jyrkkä mäki



Mitat (mm):	**a**
suuri	1350
normaali	900
pieni	600

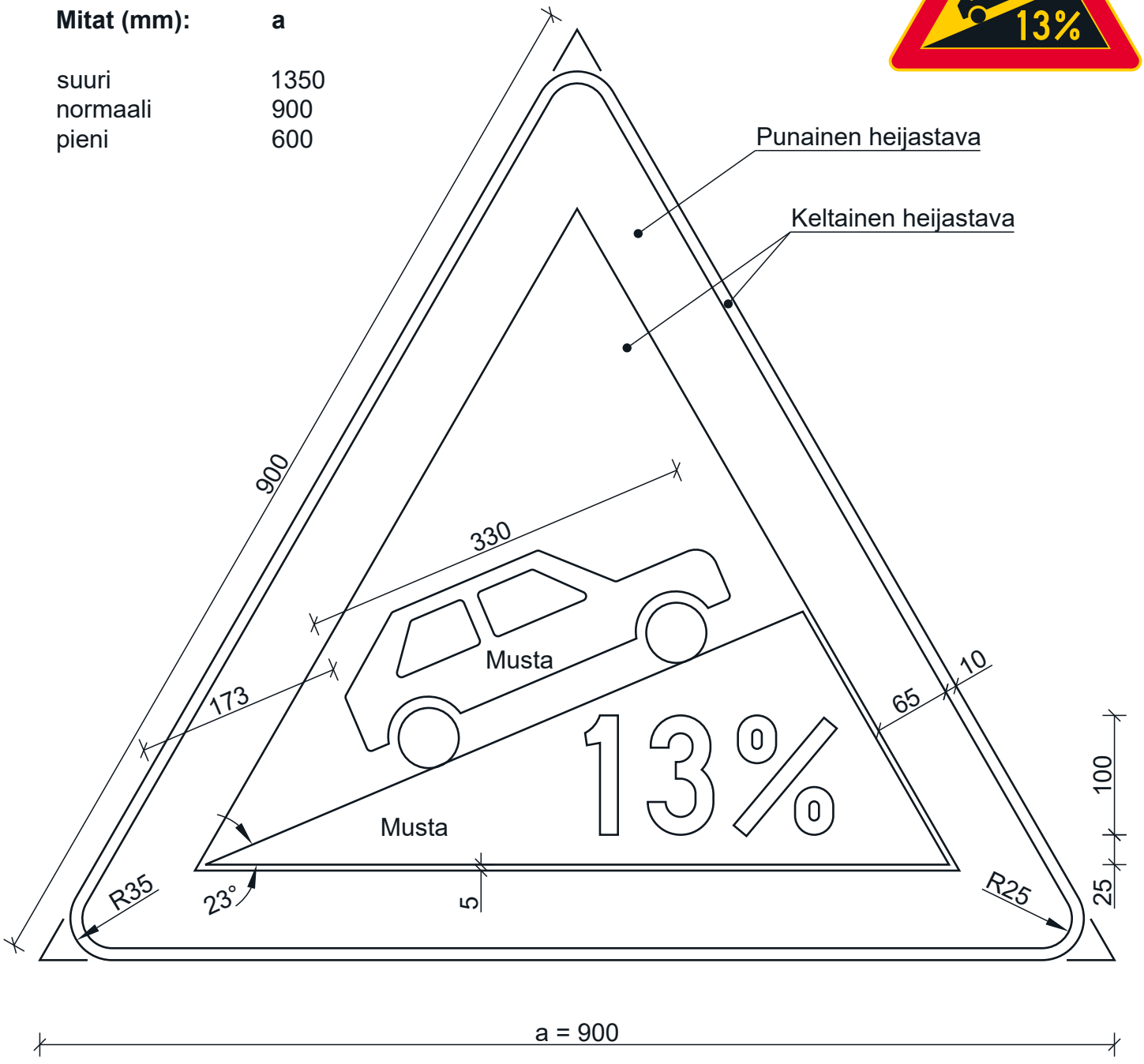

a = 900

PVM 1.6.2020

LIIKENNEMERKKI A3
A3.2 Jyrkkä mäki



Mitat (mm):	**a**
suuri	1350
normaali	900
pieni	600

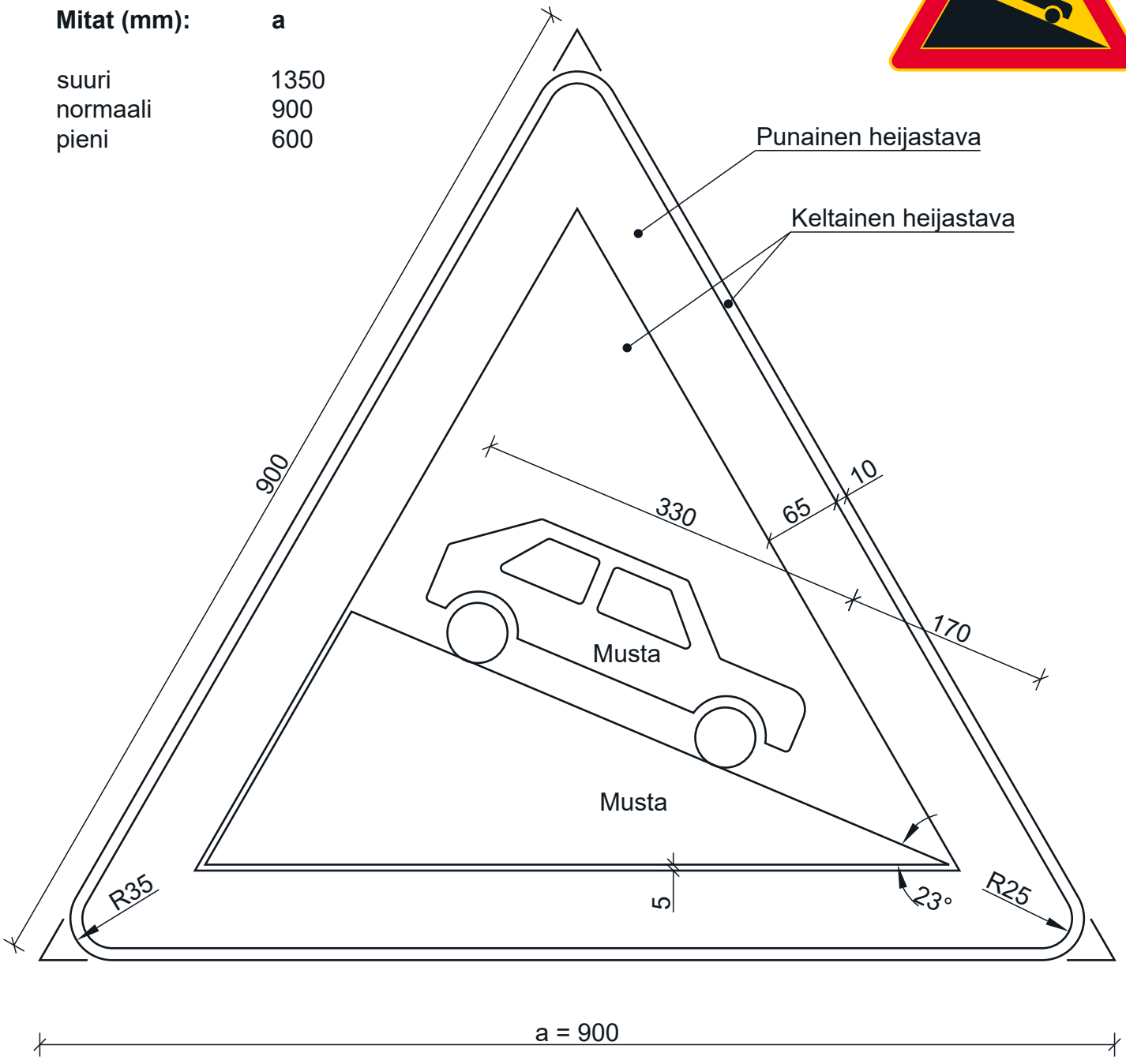

a = 900

LIIKENNEMERKKI A3
A3.2_2 Jyrkkä mäki



Mitat (mm):	**a**
suuri	1350
normaali	900
pieni	600

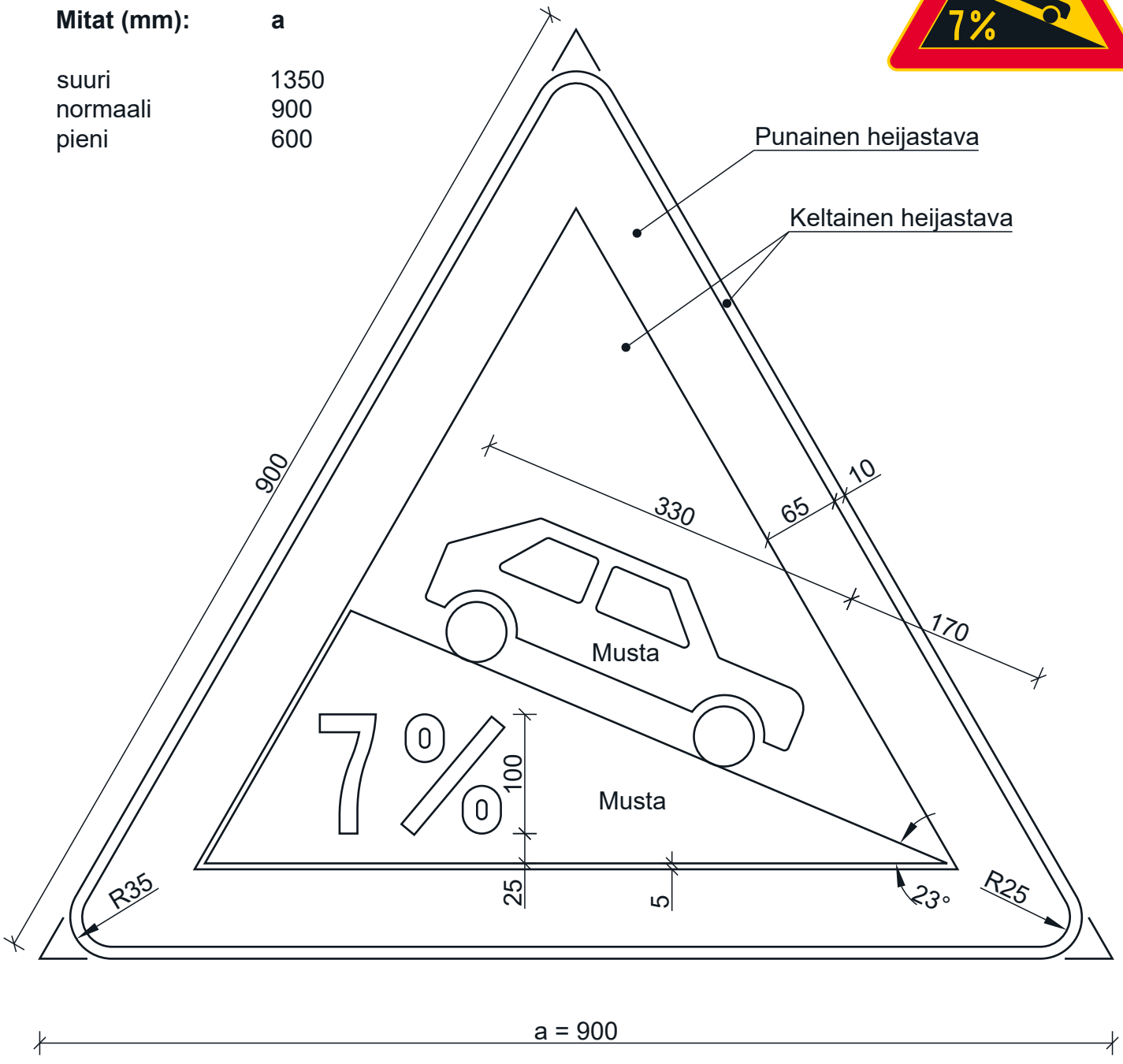

a = 900

PVM 1.6.2020

LIIKENNEMERKKI A3
A3.2_3 Jyrkkä mäki



Mitat (mm):	**a**
suuri	1350
normaali	900
pieni	600

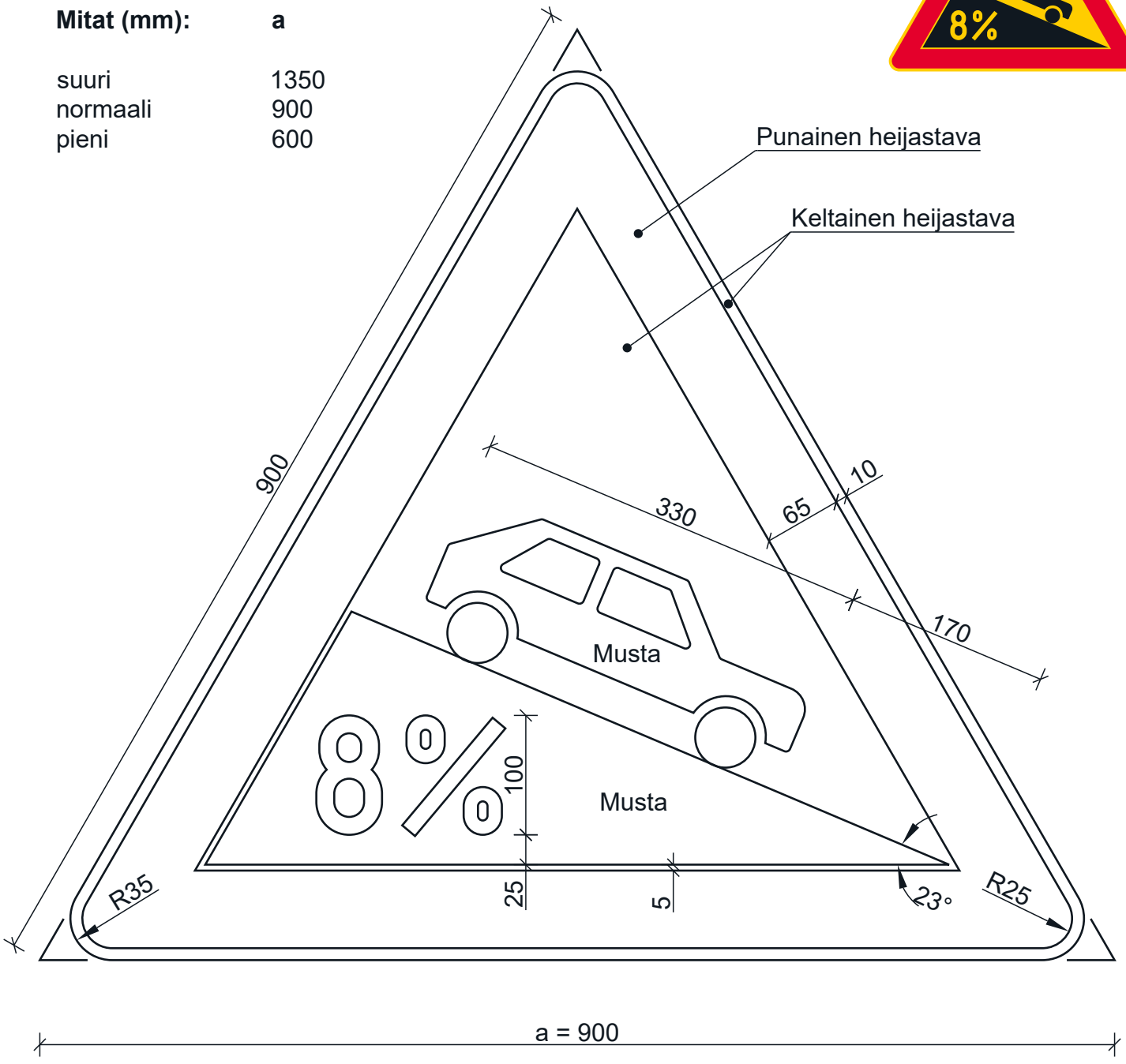

a = 900

PVM 1.6.2020

LIIKENNEMERKKI A3
A3.2_4 Jyrkkä mäki



Mitat (mm):	**a**
suuri	1350
normaali	900
pieni	600

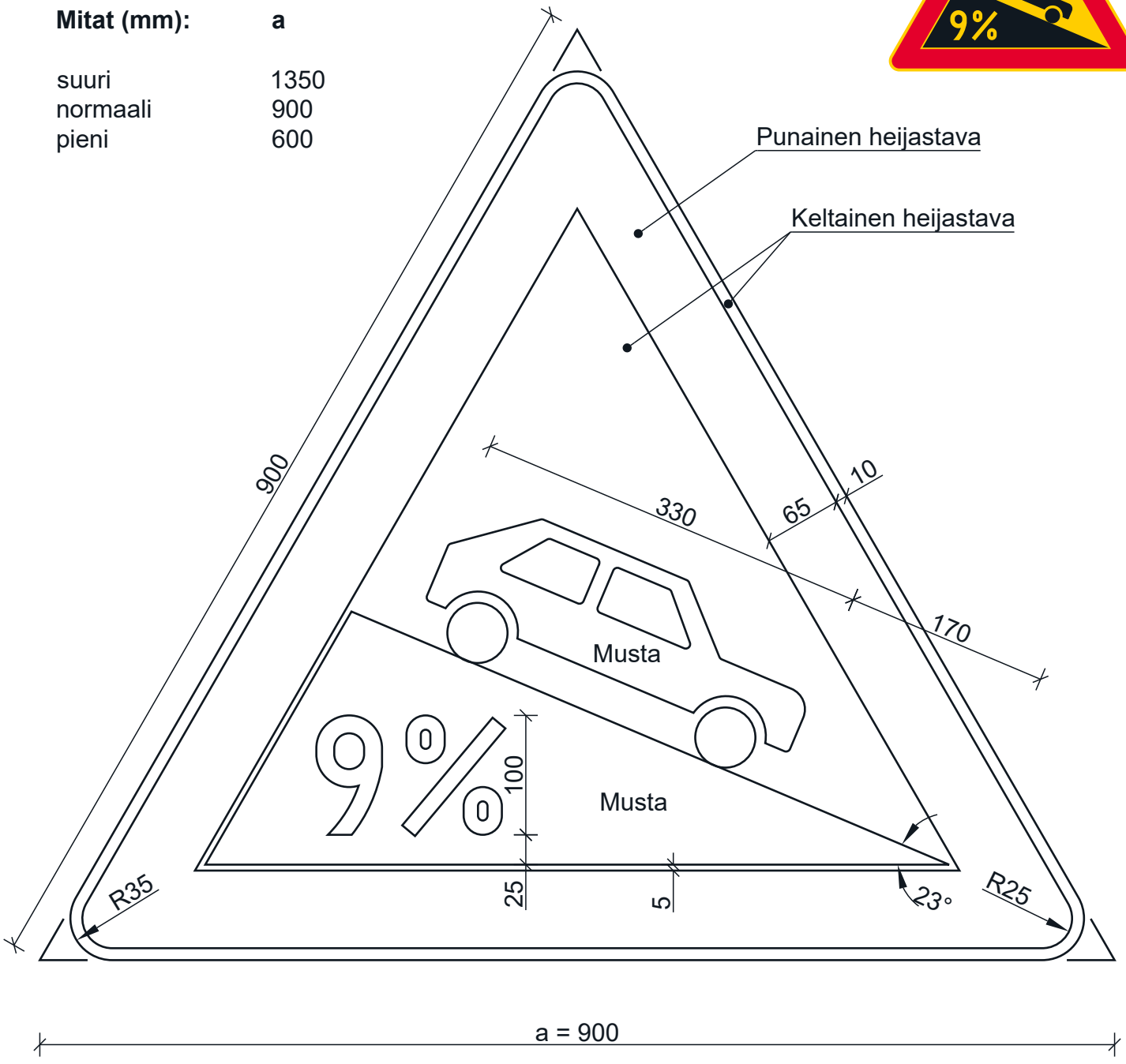

a = 900

PVM 1.6.2020

LIIKENNEMERKKI A3
A3.2_5 Jyrkkä mäki



Mitat (mm):	**a**
suuri	1350
normaali	900
pieni	600

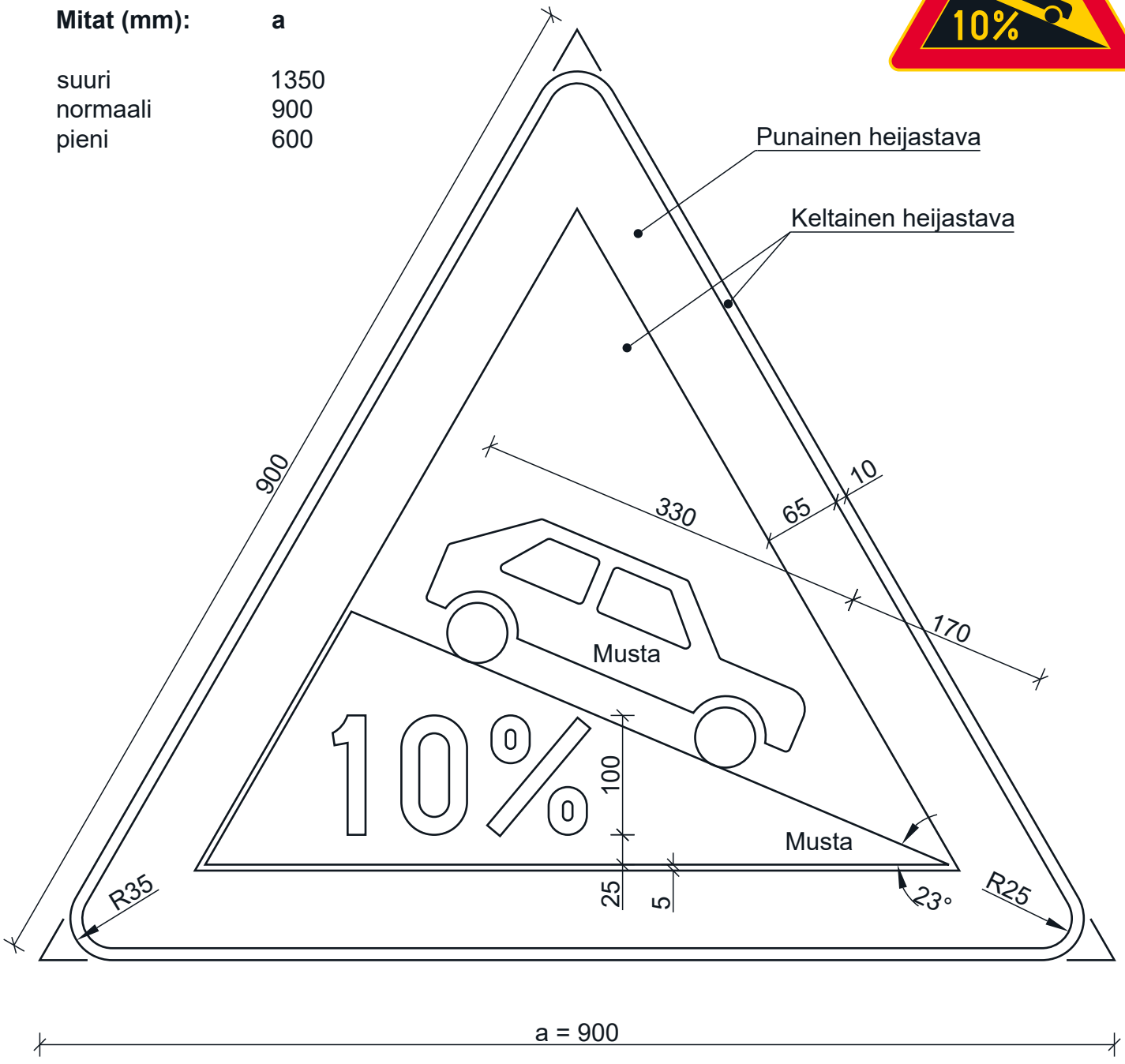

a = 900

PVM 1.6.2020

LIIKENNEMERKKI A3
A3.2_6 Jyrkkä mäki



Mitat (mm):	**a**
suuri	1350
normaali	900
pieni	600

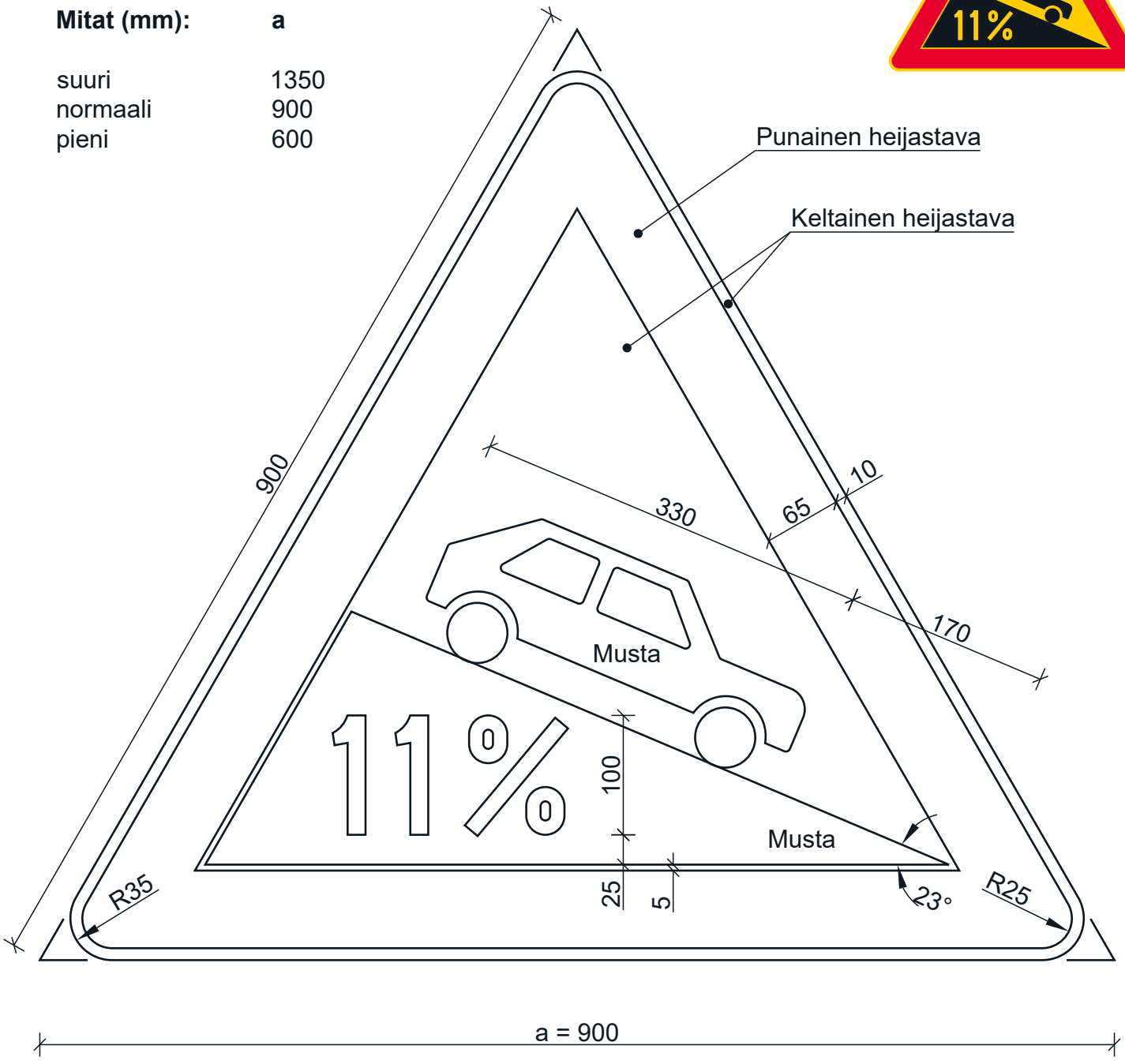

a = 900

PVM 1.6.2020

LIIKENNEMERKKI A3
A3.2_7 Jyrkkä mäki



Mitat (mm):	**a**
suuri	1350
normaali	900
pieni	600

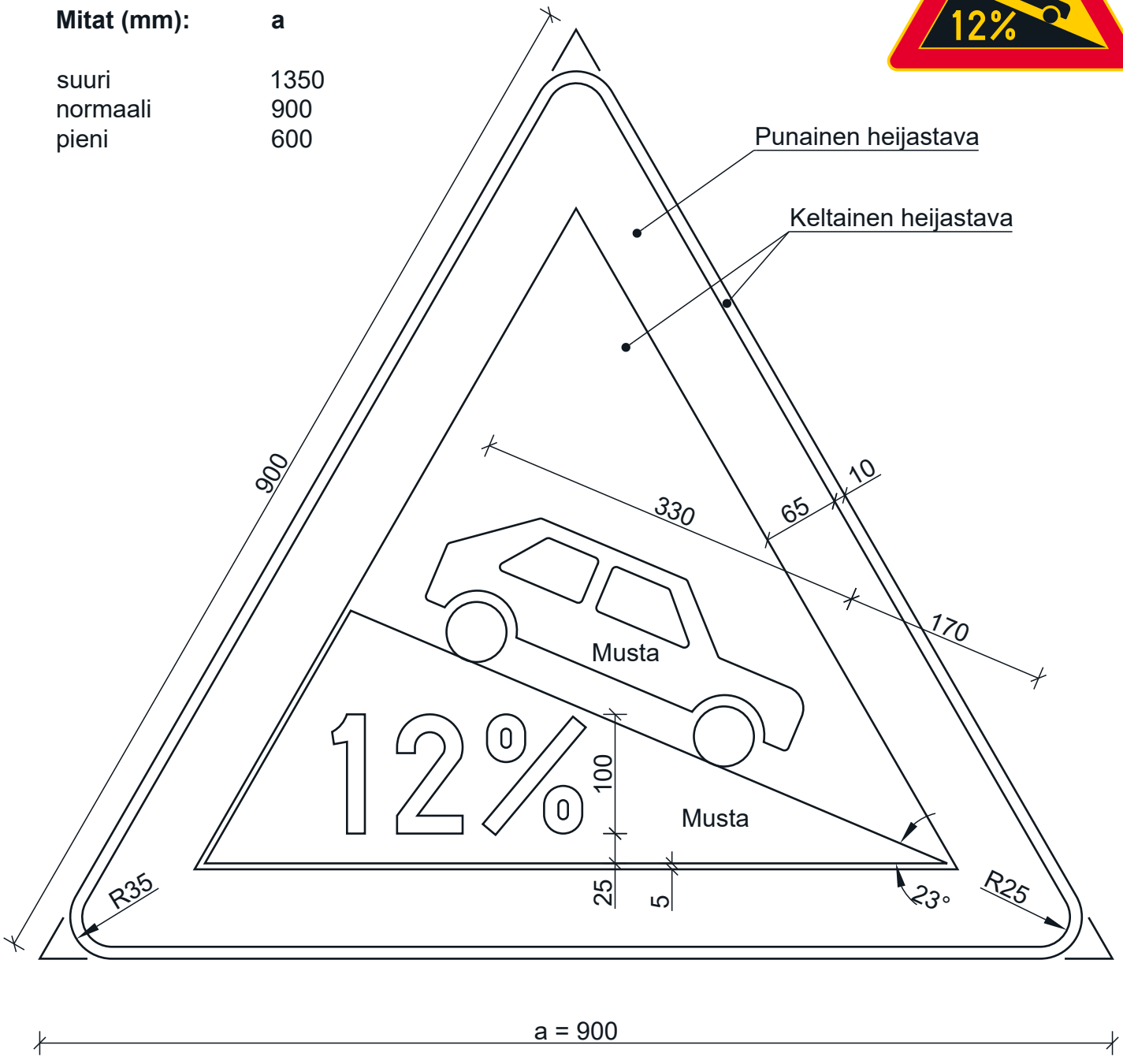

a = 900

PVM 1.6.2020

LIIKENNEMERKKI A3
A3.2_8 Jyrkkä mäki



Mitat (mm):	**a**
suuri	1350
normaali	900
pieni	600

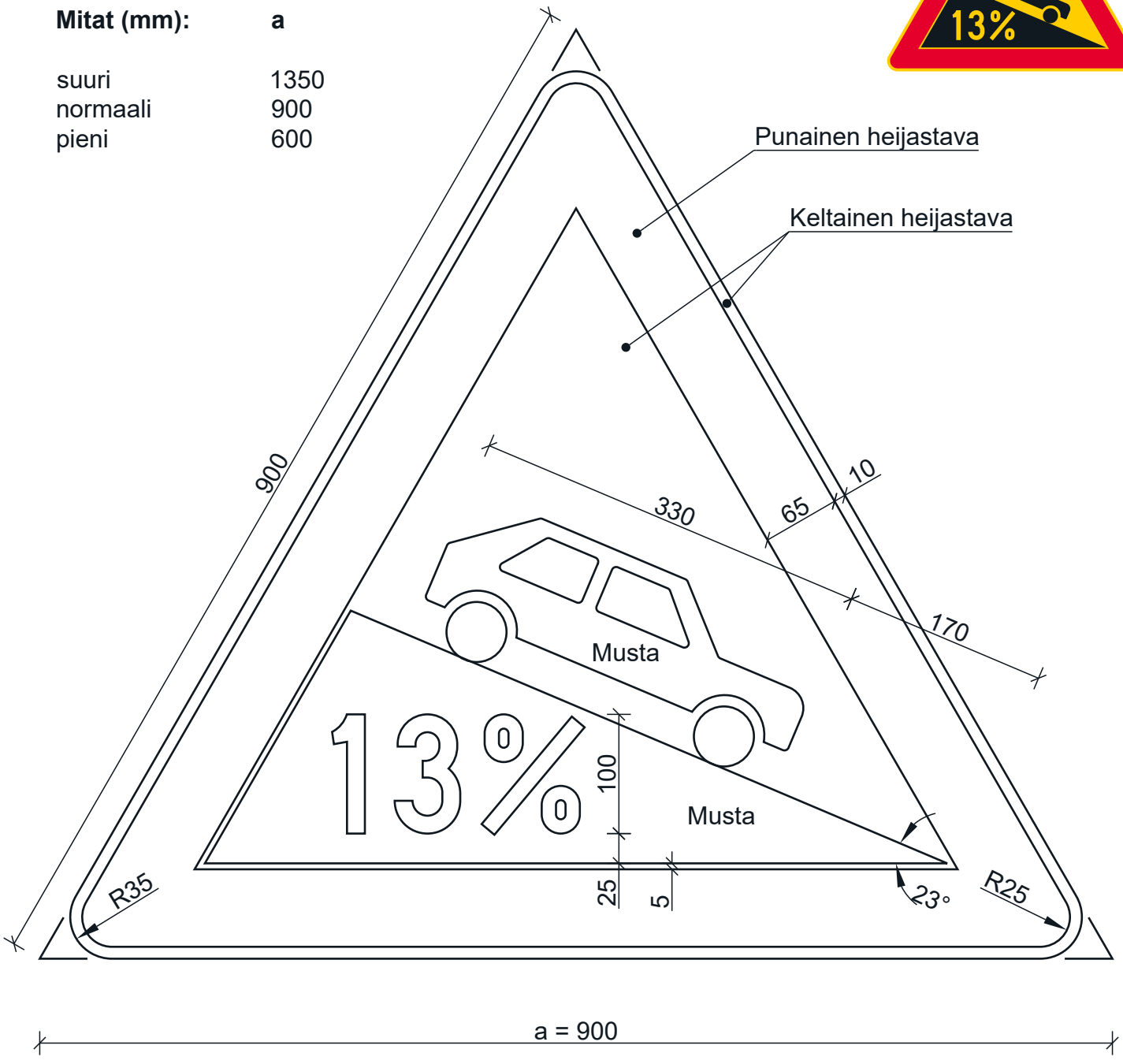

a = 900

PVM 1.6.2020

LIIKENNEMERKKI A4
Kapeneva tie



Mitat (mm):	**a**
suuri	1350
normaali	900
pieni	600

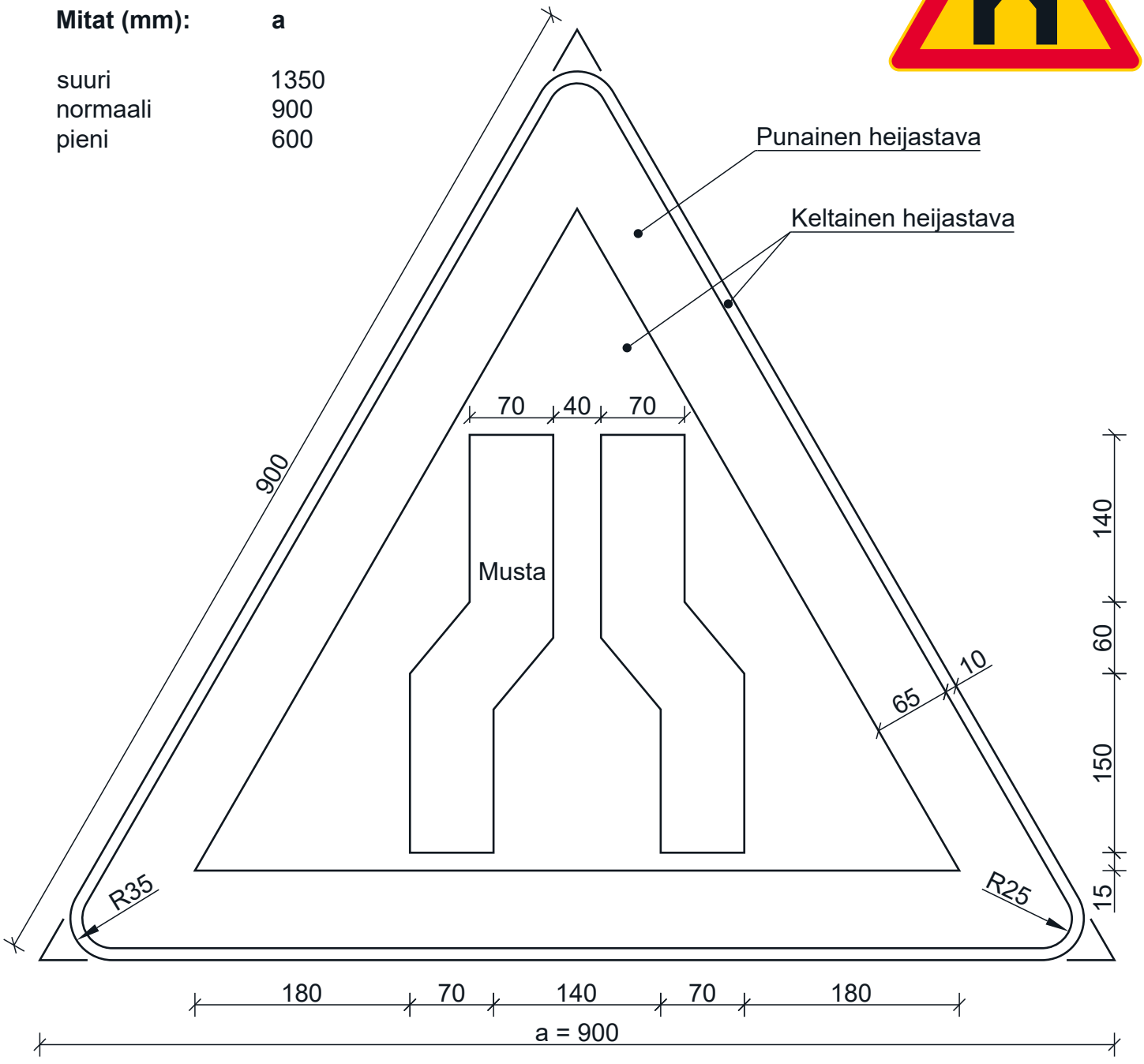

PVM 1.6.2020

LIIKENNEMERKKI A5
Kaksisuuntainen liikenne



Mitat (mm):	**a**
suuri	1350
normaali	900
pieni	600

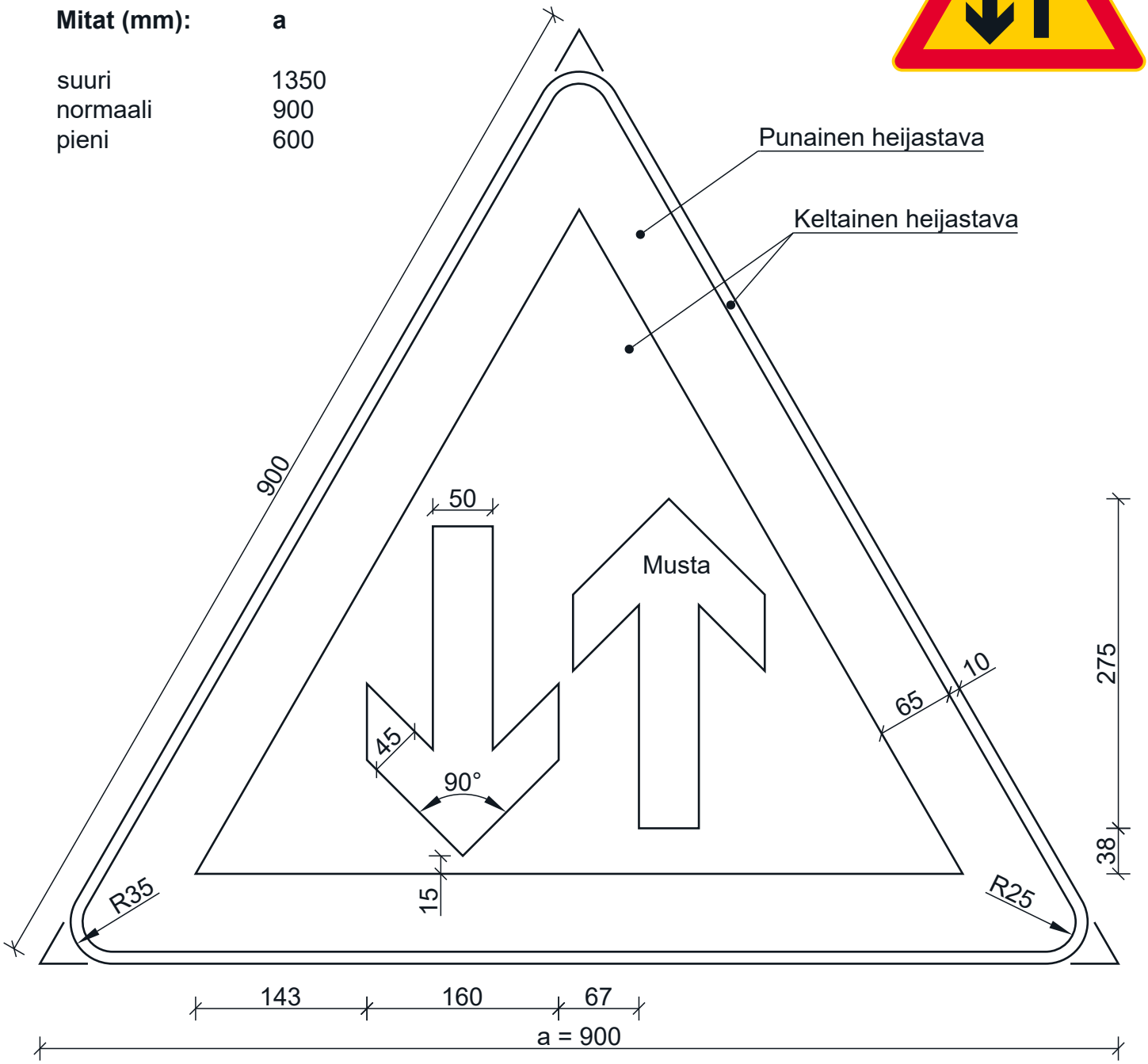

PVM 1.6.2020

LIIKENNEMERKKI A6
Avattava silta



Mitat (mm):	**a**
suuri	1350
normaali	900
pieni	600

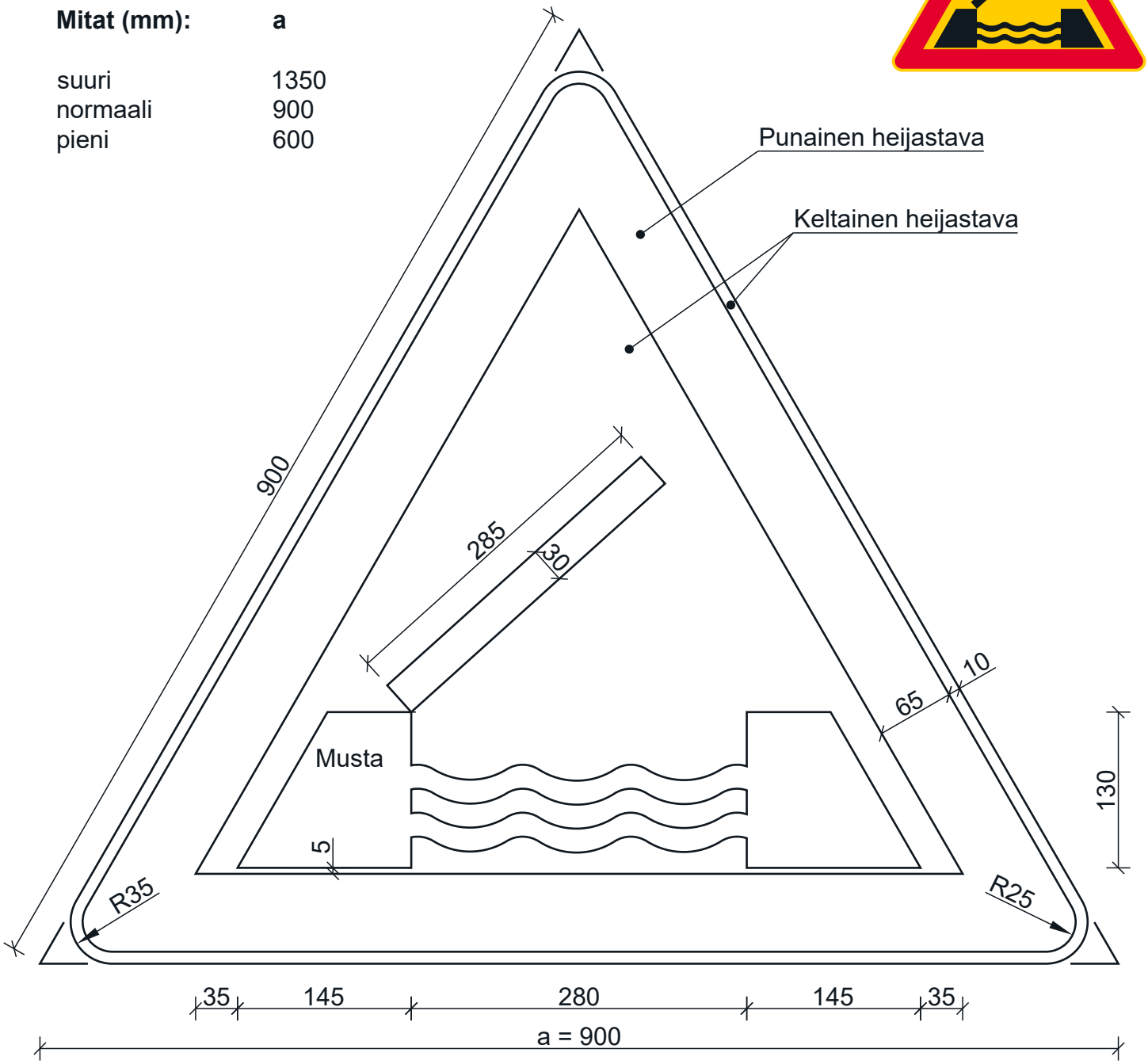

LIIKENNEMERKKI A7
Lautta, laituri tai ranta



Mitat (mm):	**a**
suuri	1350
normaali	900
pieni	600

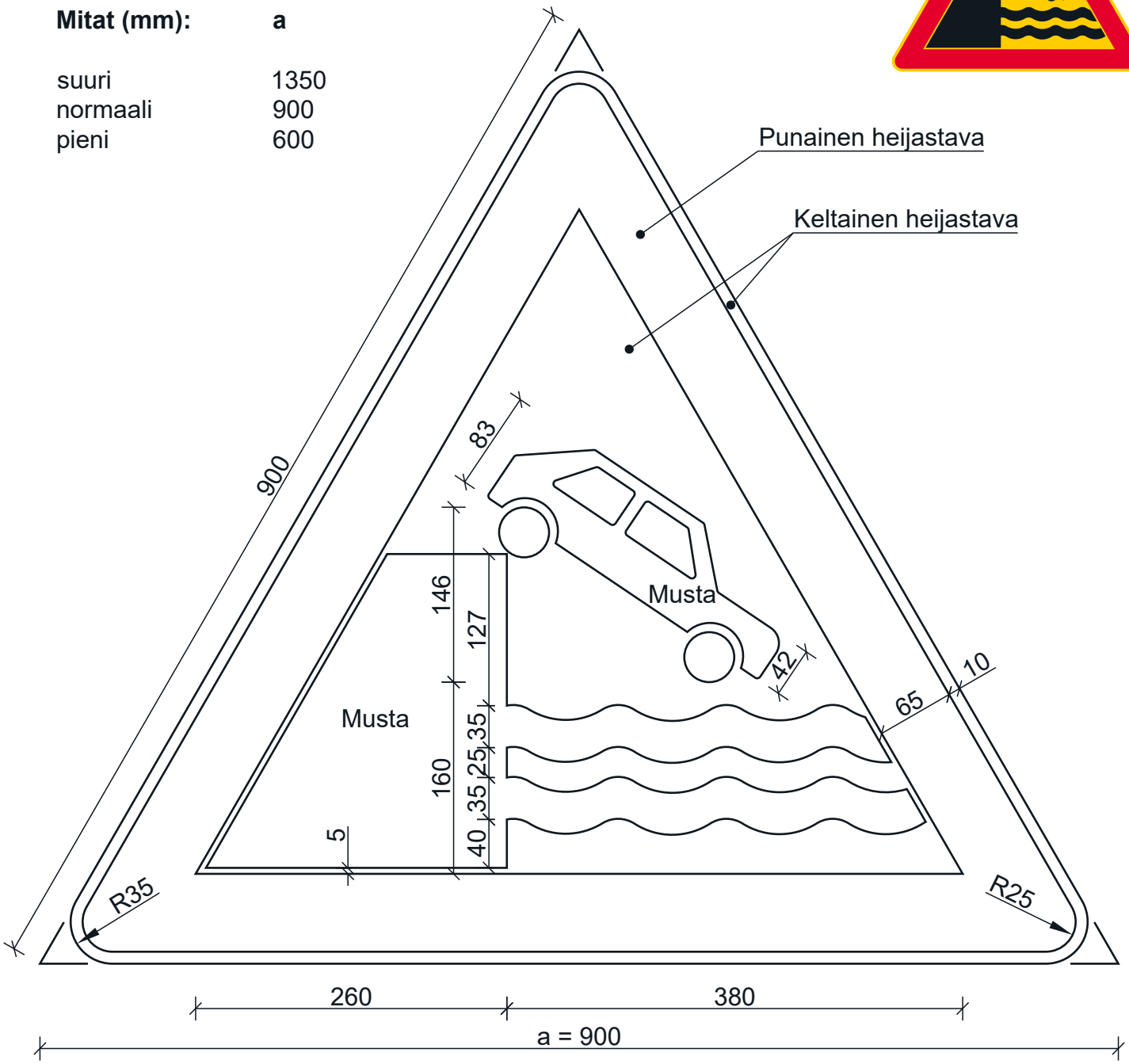

LIIKENNEMERKKI A8
Liikenneruuhka



Mitat (mm):	**a**
suuri	1350
normaali	900
pieni	600

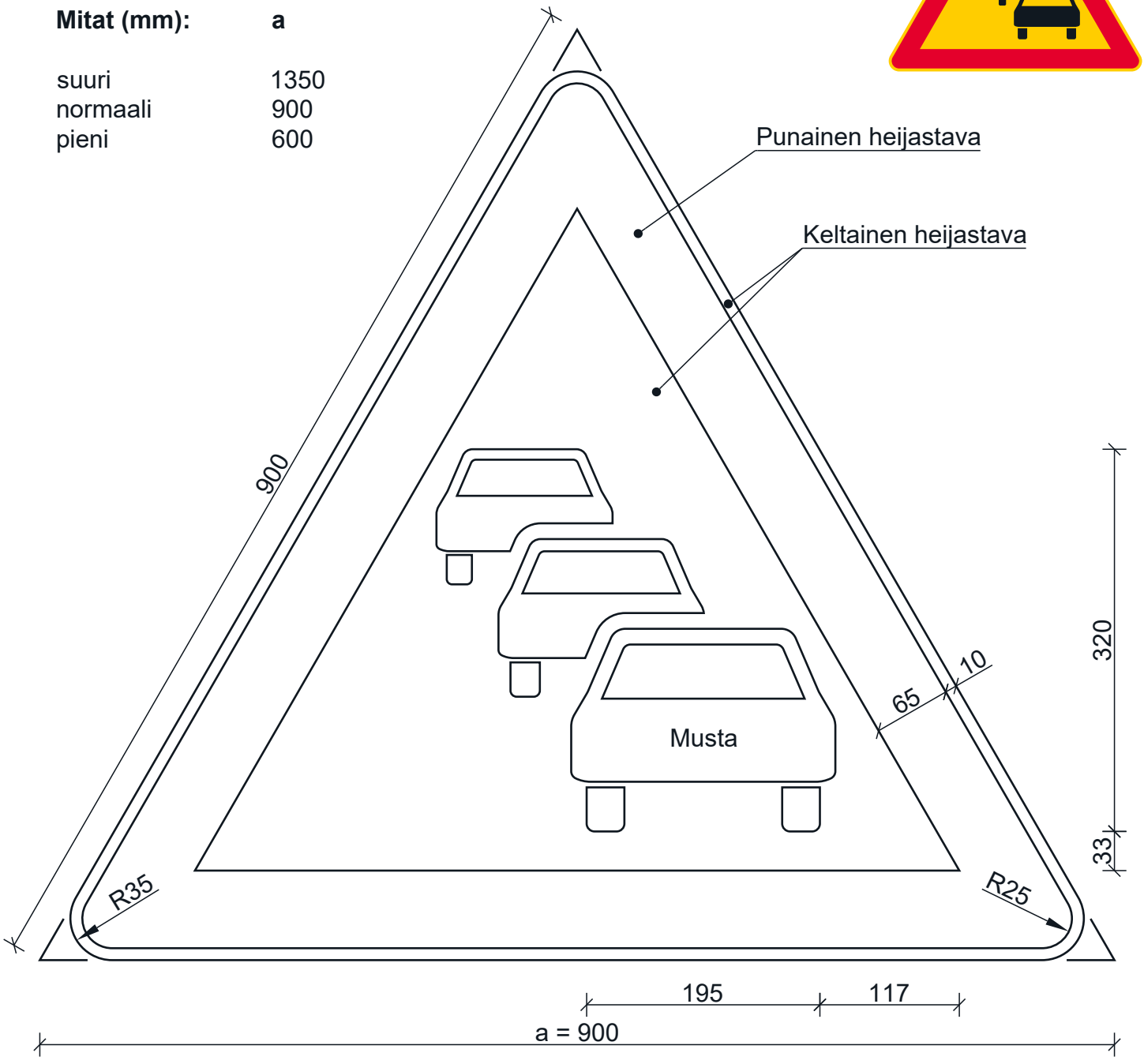

LIIKENNEMERKKI A8
A8_2 Liikenneruuhka

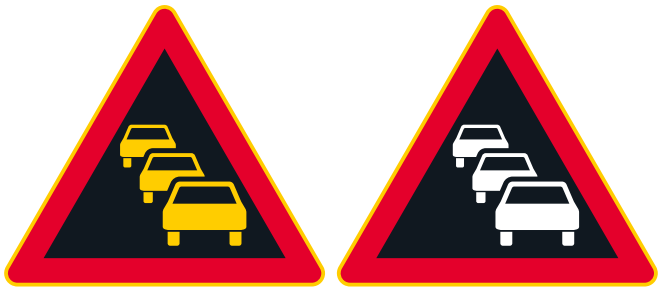

Mitat (mm):	**a**
suuri	1350
normaali	900
pieni	600

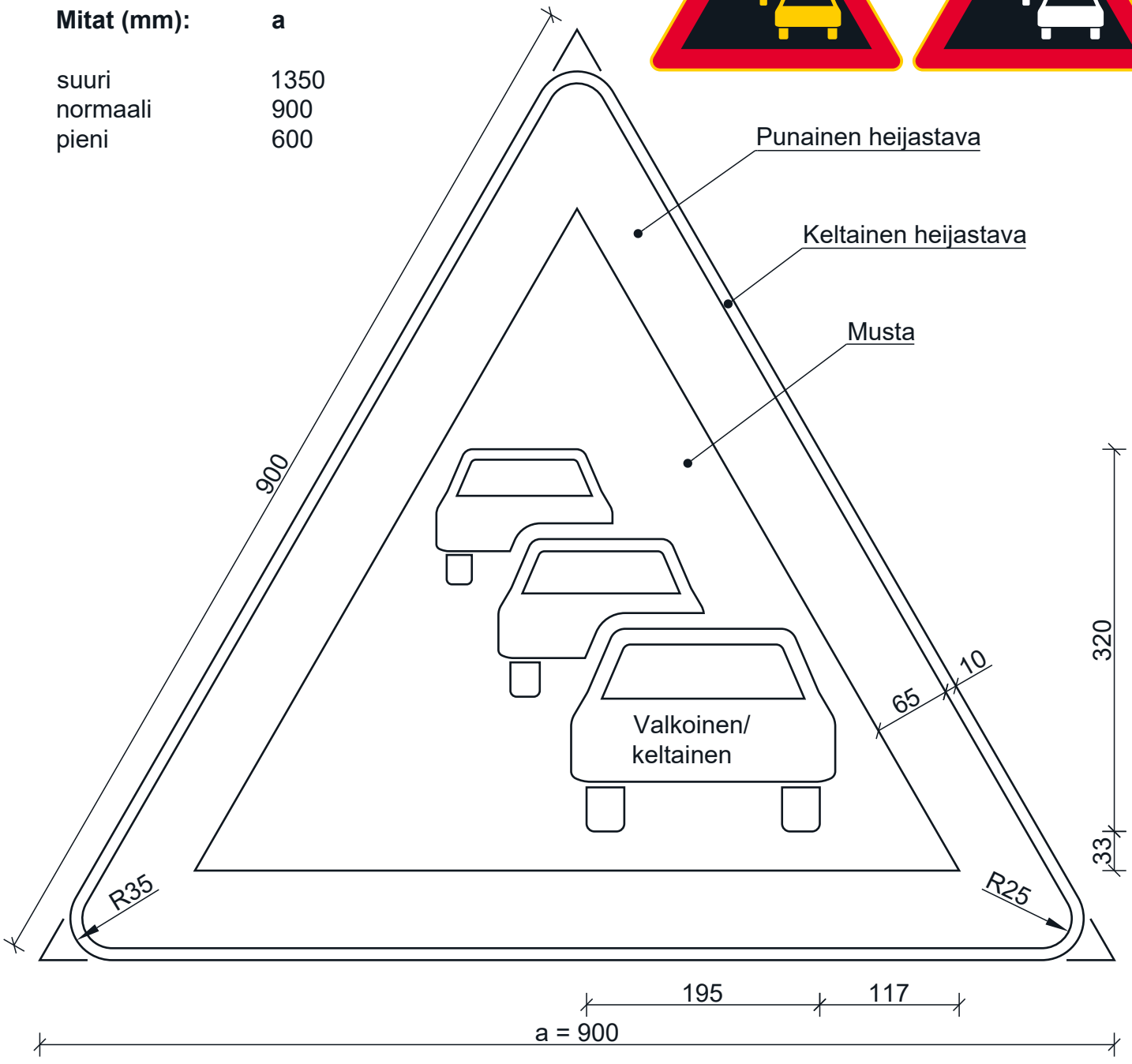

LIIKENNEMERKKI A9
Epätasainen tie



Mitat (mm):	**a**
suuri	1350
normaali	900
pieni	600

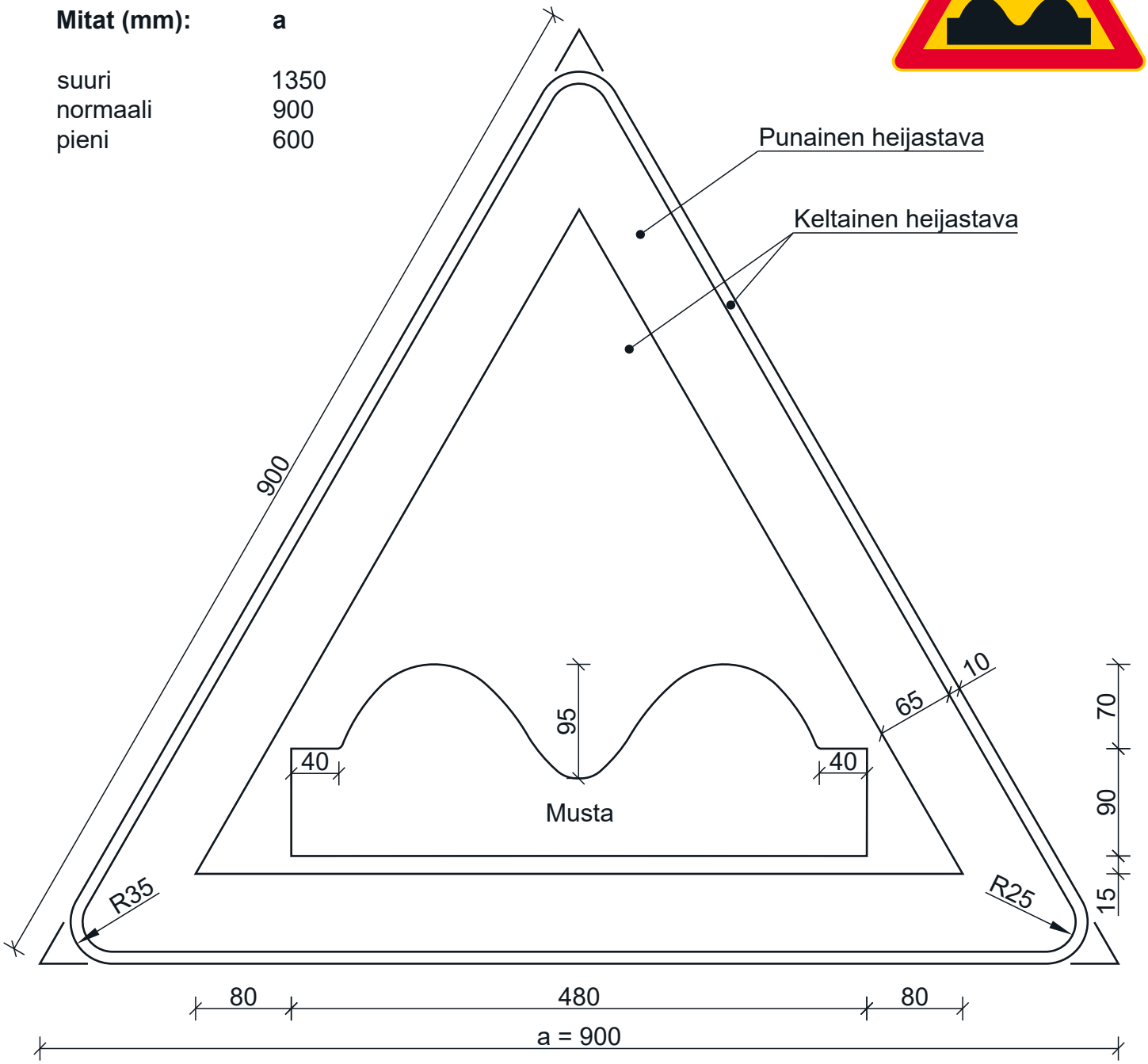

LIIKENNEMERKKI A10
Töyssyjä



Mitat (mm):	**a**
suuri	1350
normaali	900
pieni	600

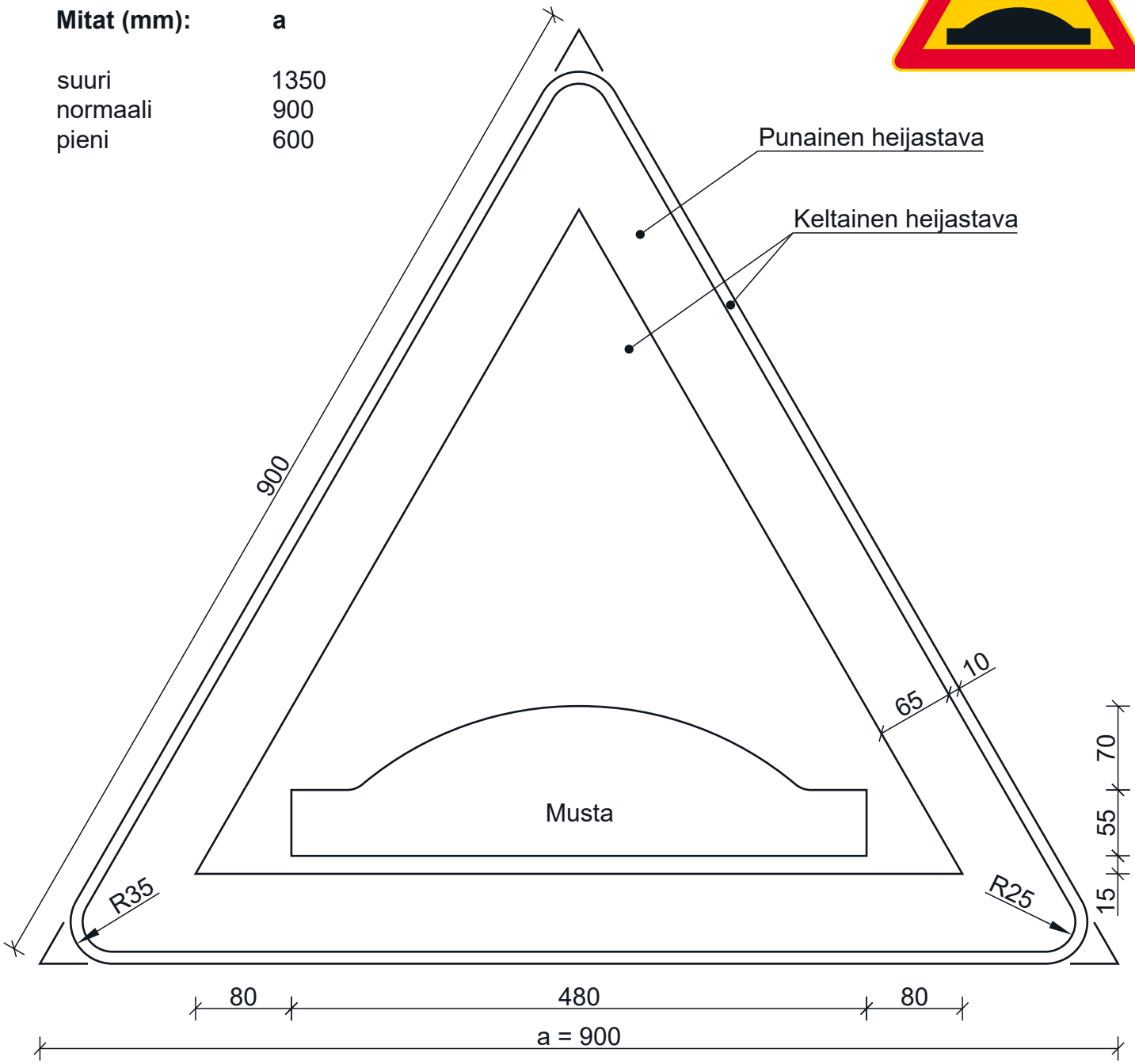

LIIKENNEMERKKI A11
Tietyö



Mitat (mm):	**a**
suuri	1350
normaali	900
pieni	600

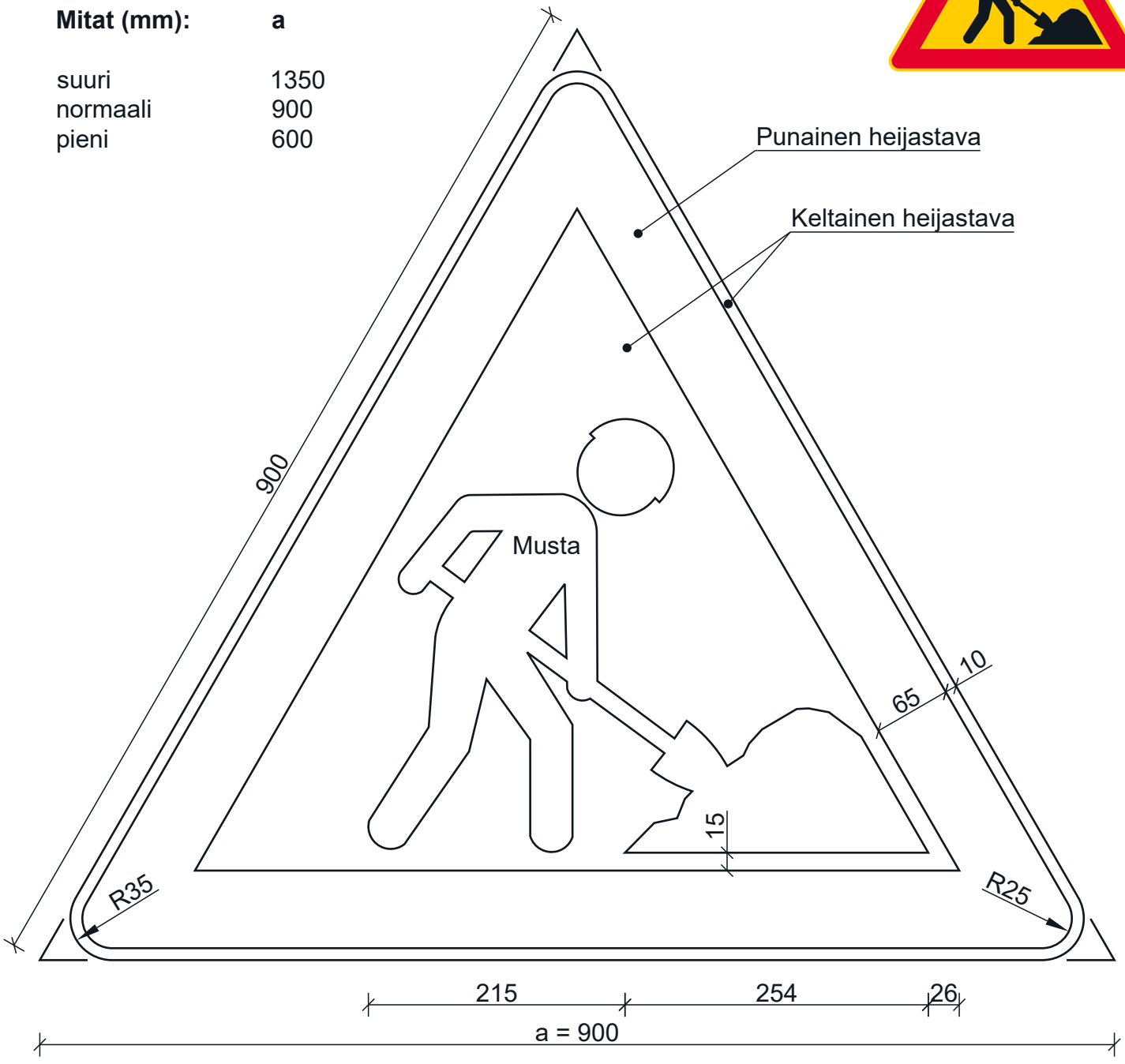

LIIKENNEMERKKI A12
Irtokiviä



Mitat (mm):	**a**
suuri	1350
normaali	900
pieni	600

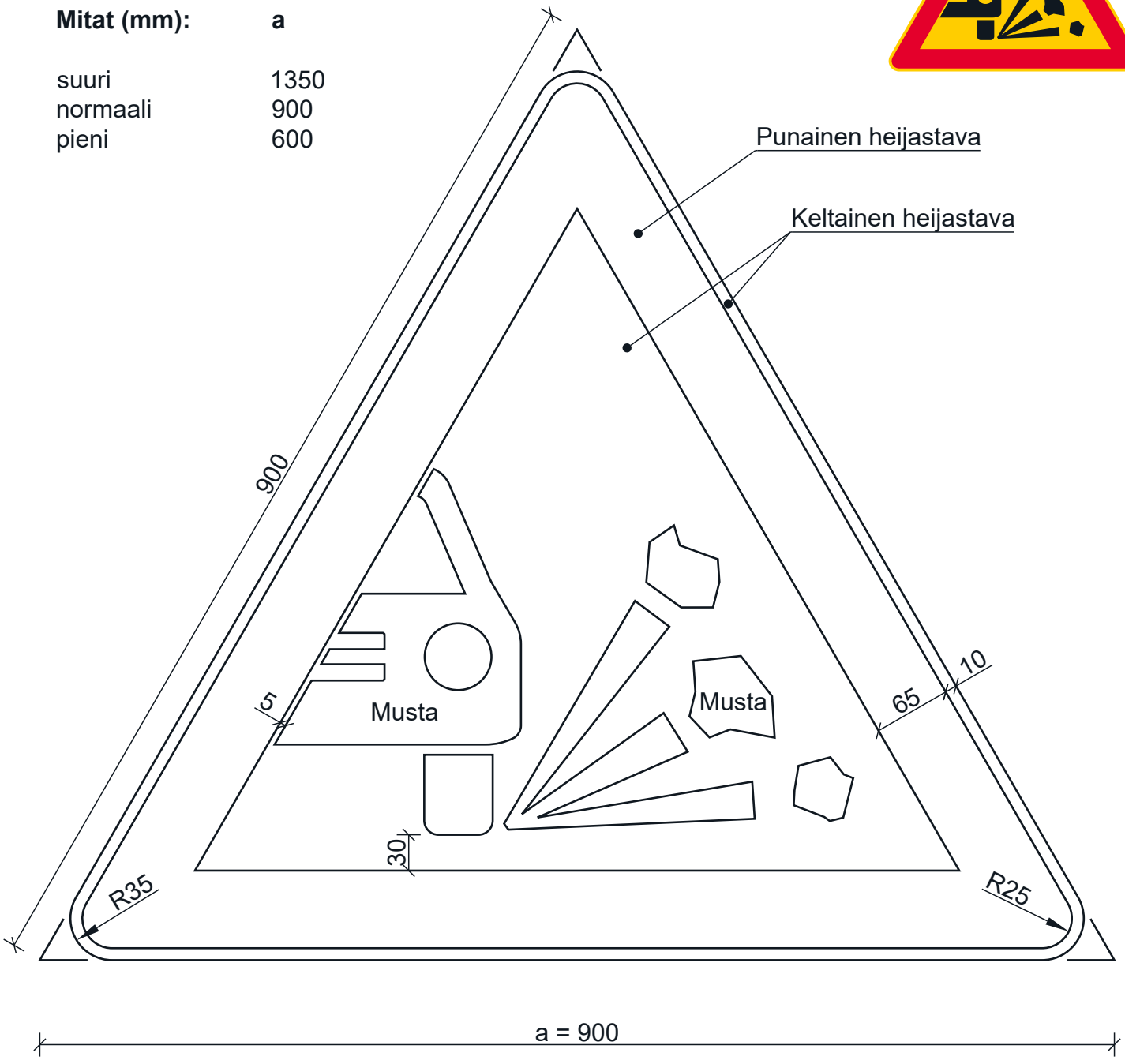

a = 900

LIIKENNEMERKKI A13
Liukas ajorata



Mitat (mm):	**a**
suuri	1350
normaali	900
pieni	600

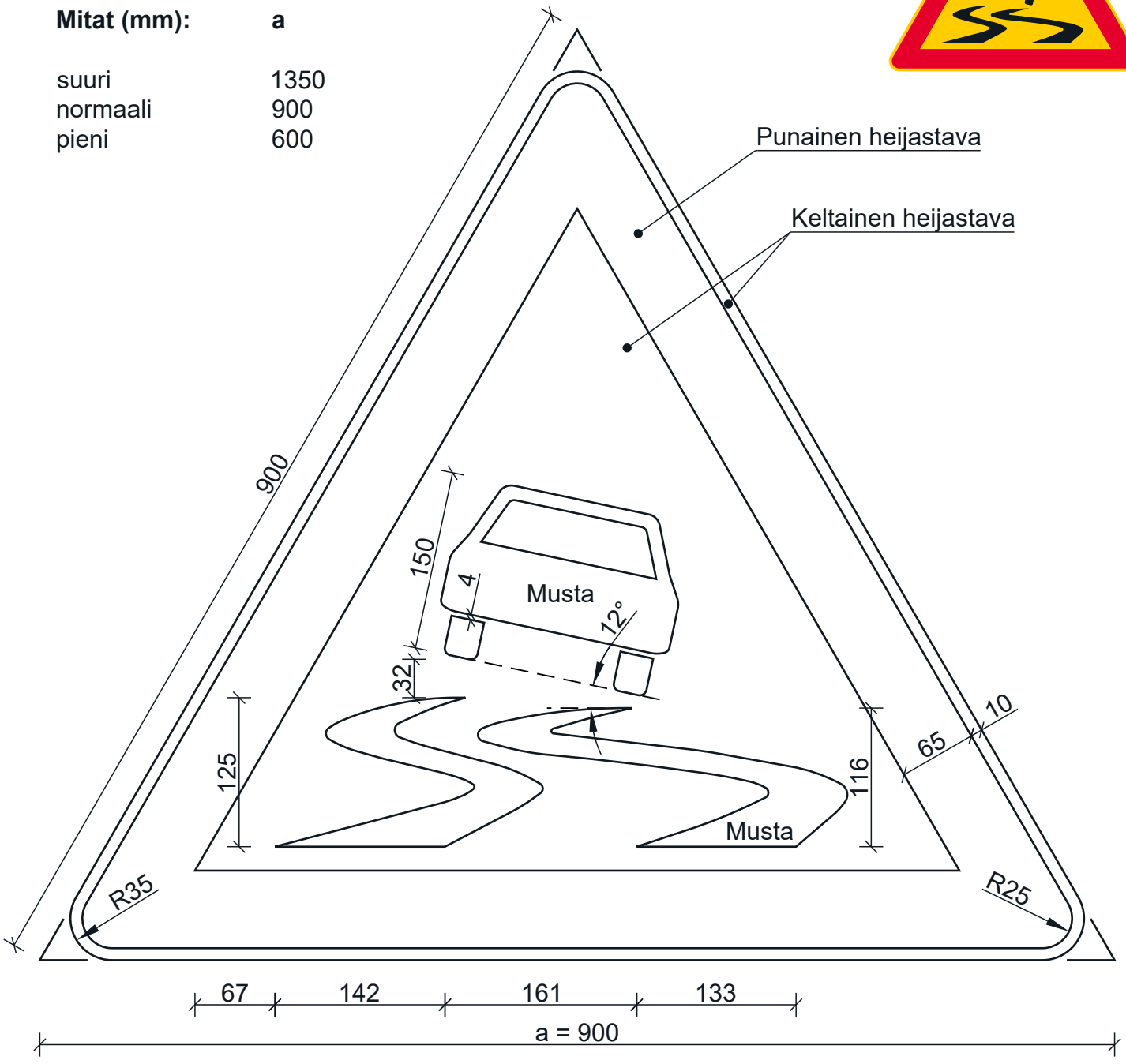

LIIKENNEMERKKI A14
Vaarallinen tien reuna



Mitat (mm):	**a**
suuri	1350
normaali	900
pieni	600

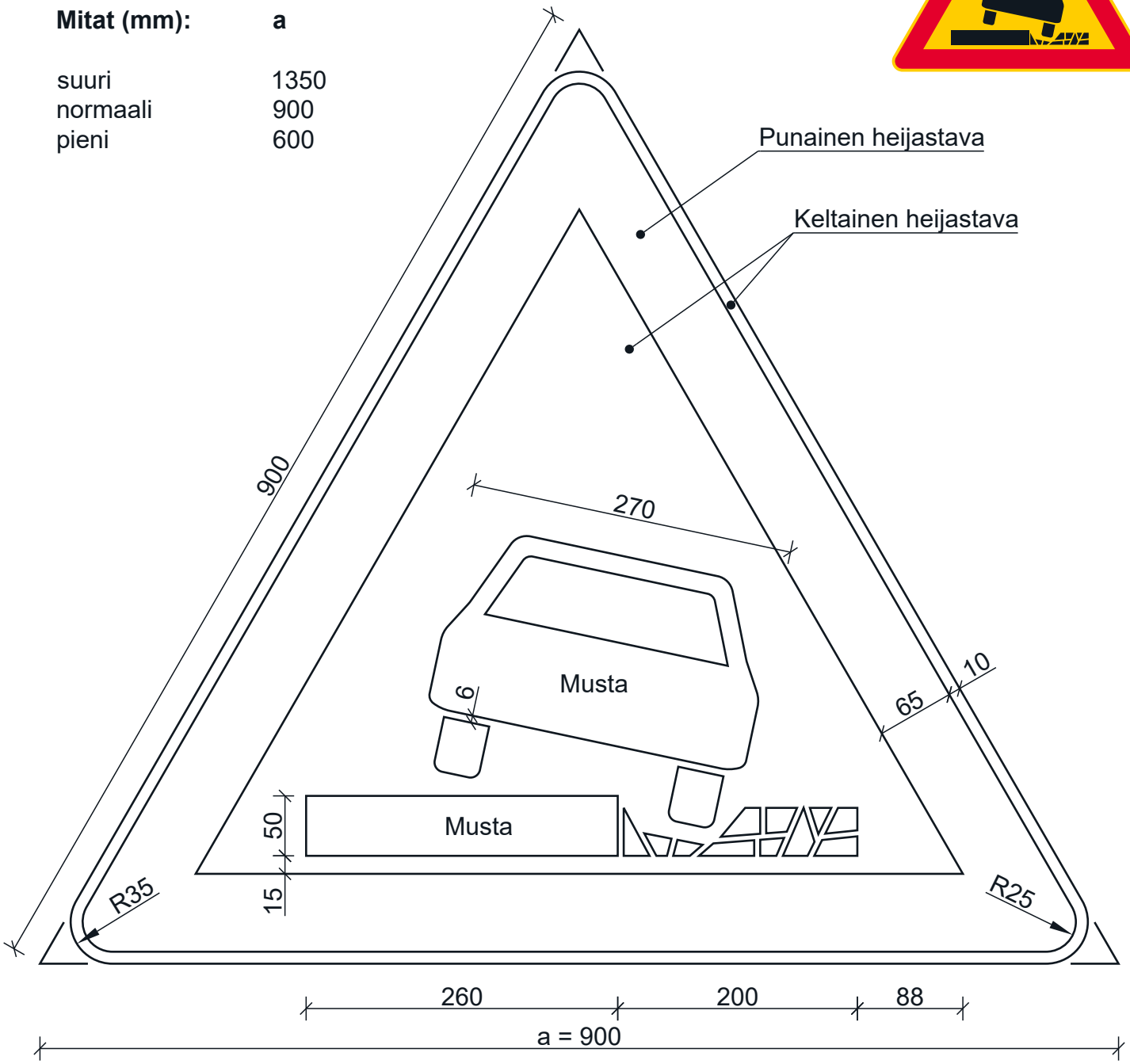

LIIKENNEMERKKI A15
Suojatien ennakkovaroitus



Mitat (mm):	**a**
suuri	1350
normaali	900
pieni	600

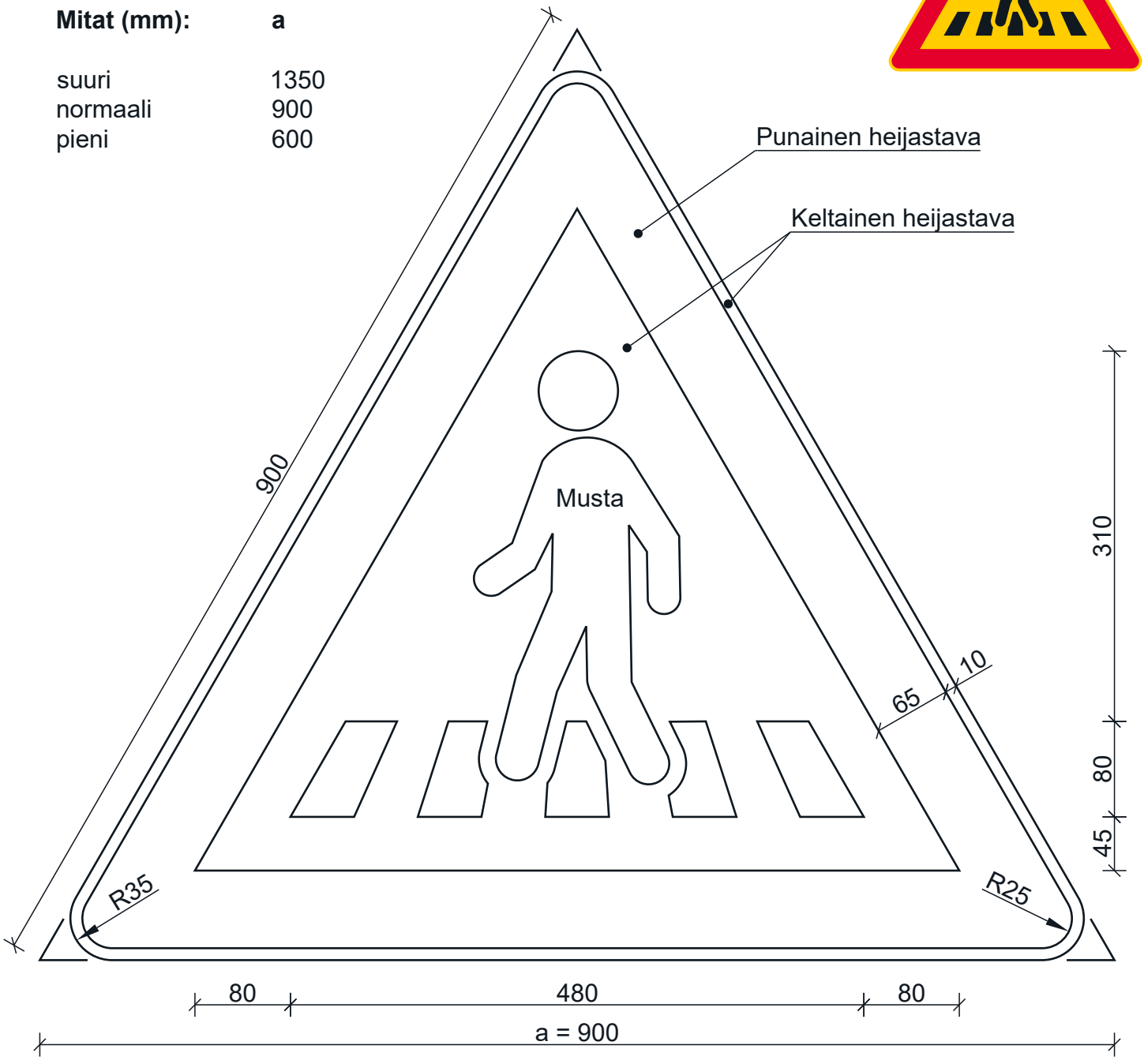

LIIKENNEMERKKI A16
Jalankulkijoita



Mitat (mm):	**a**
suuri	1350
normaali	900
pieni	600

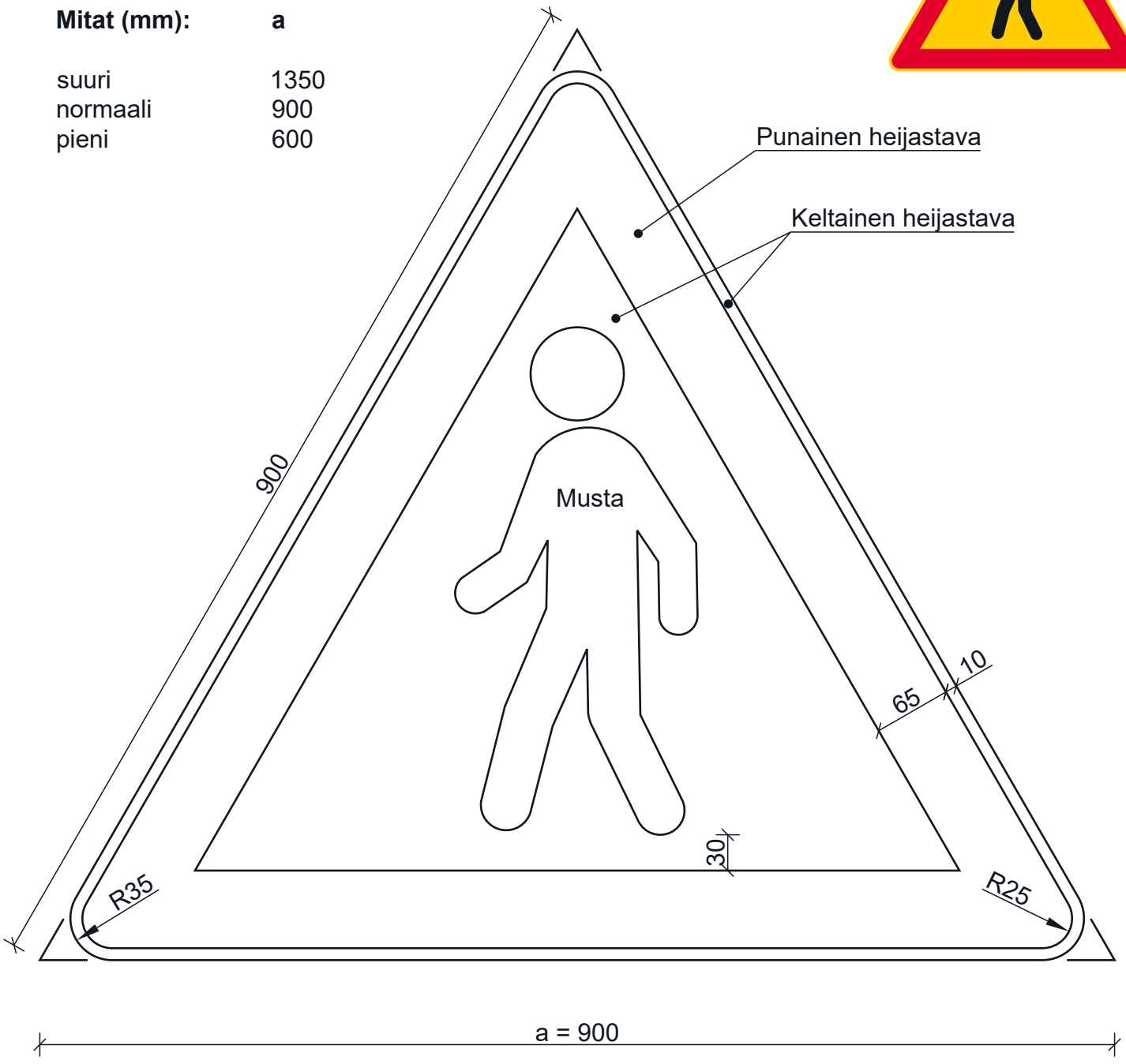

LIIKENNEMERKKI A17
Lapsia



Mitat (mm):	**a**
suuri	1350
normaali	900
pieni	600

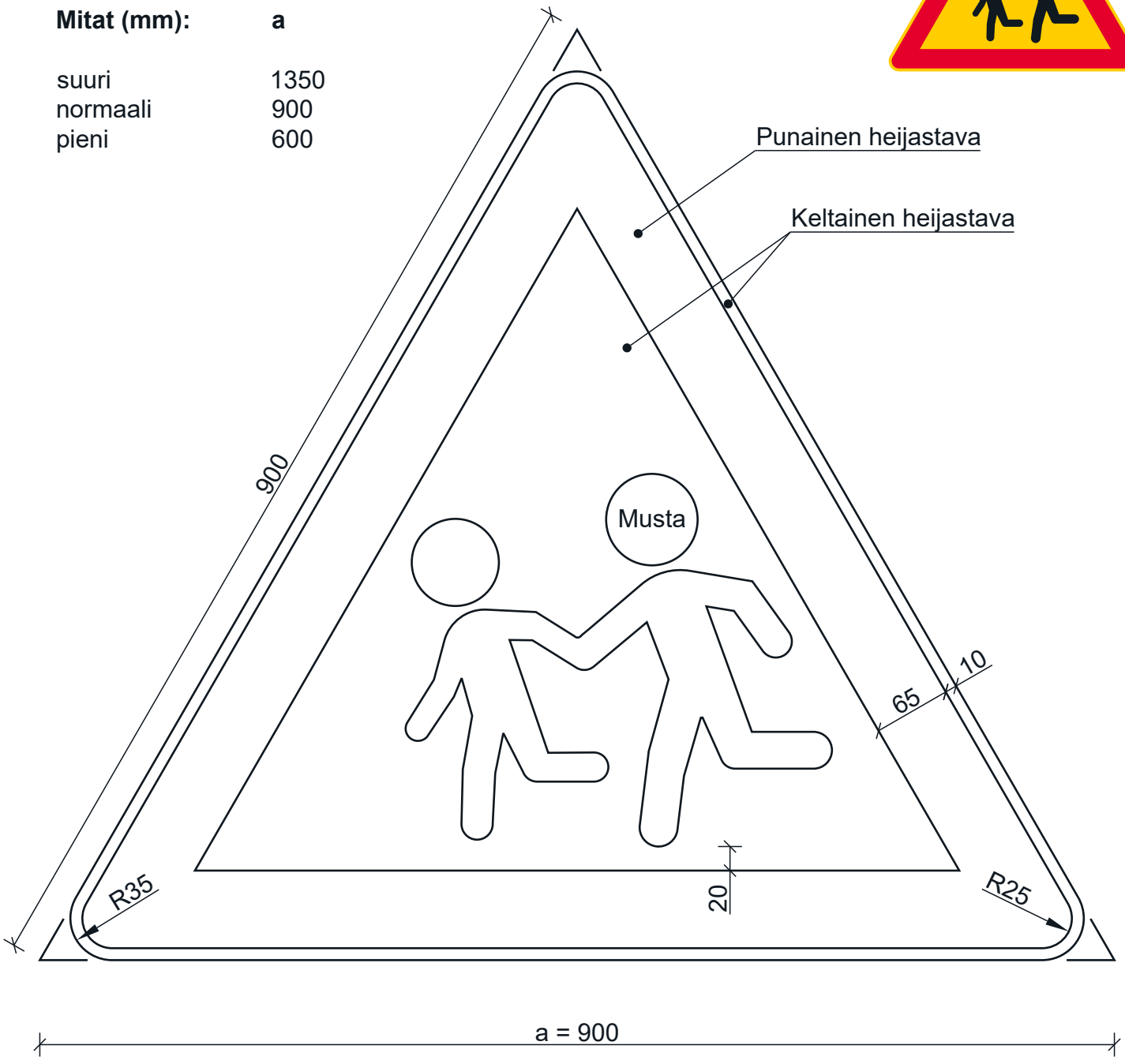

LIIKENNEMERKKI A18
Pyöräilijöitä



Mitat (mm):	**a**
suuri	1350
normaali	900
pieni	600

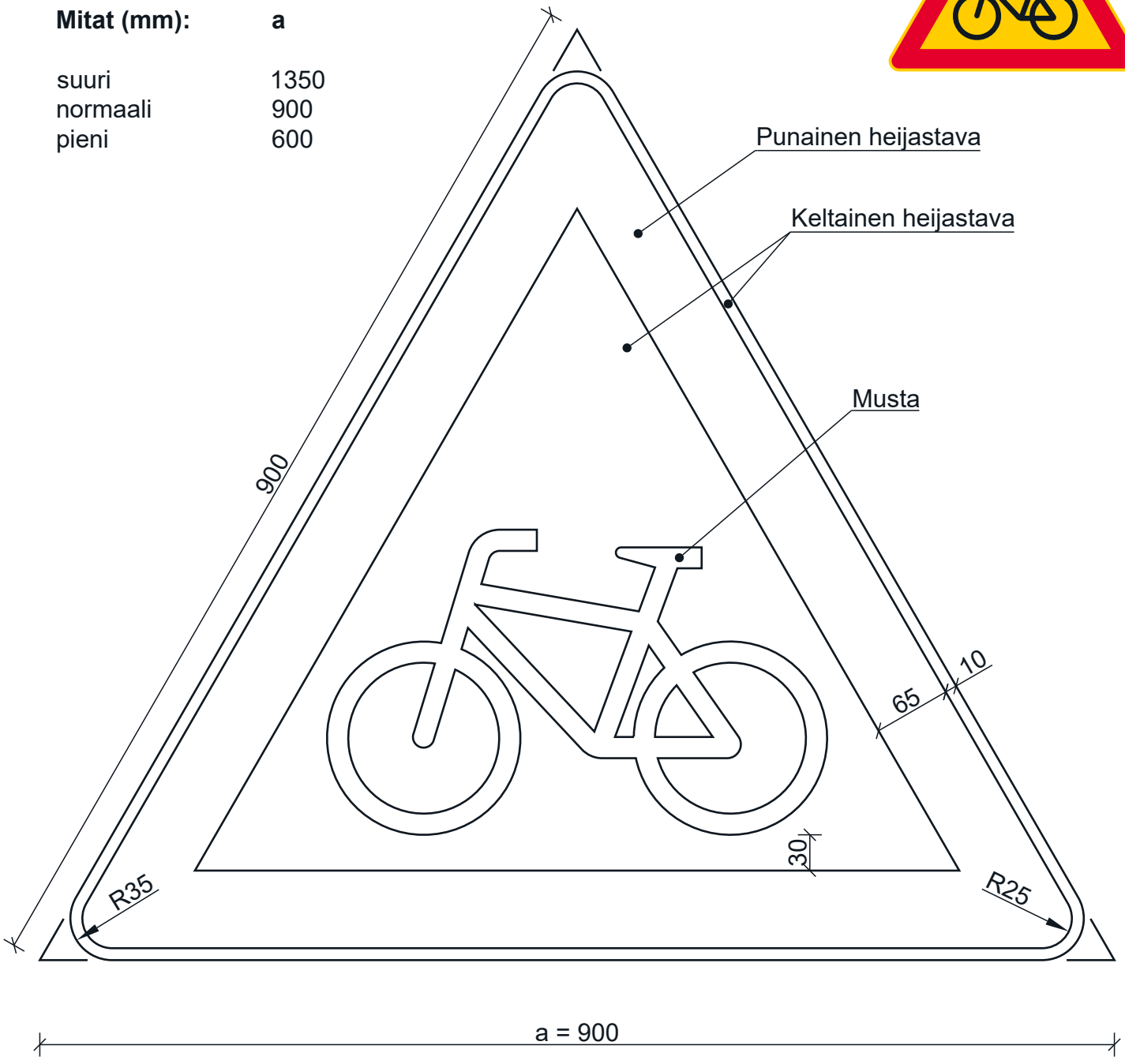

LIIKENNEMERKKI A19
Hiihtolatu



Mitat (mm):	**a**
suuri	1350
normaali	900
pieni	600

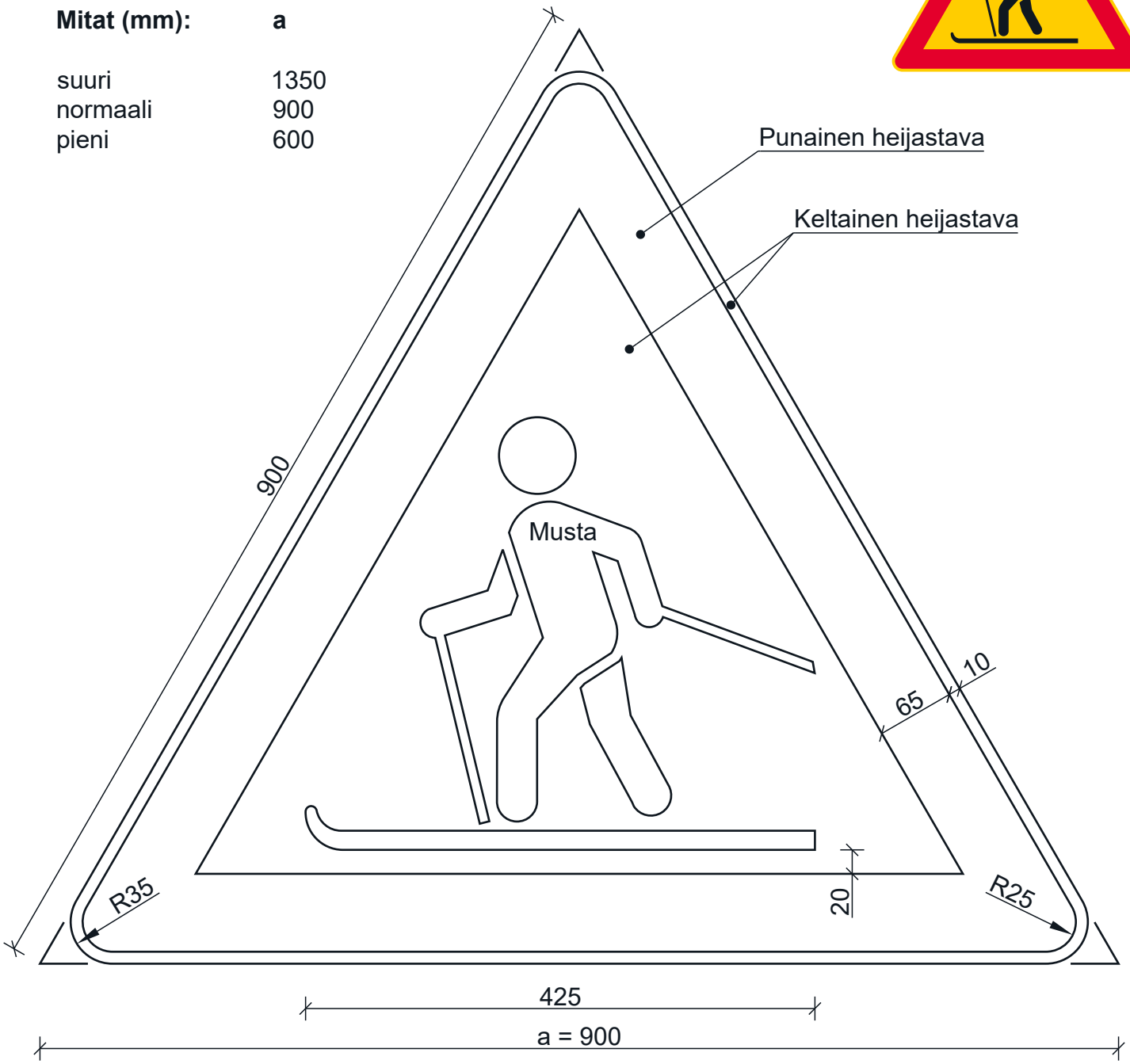

LIIKENNEMERKKI A20
A20.1 Hirvi



Mitat (mm):	**a**
suuri	1350
normaali	900
pieni	600

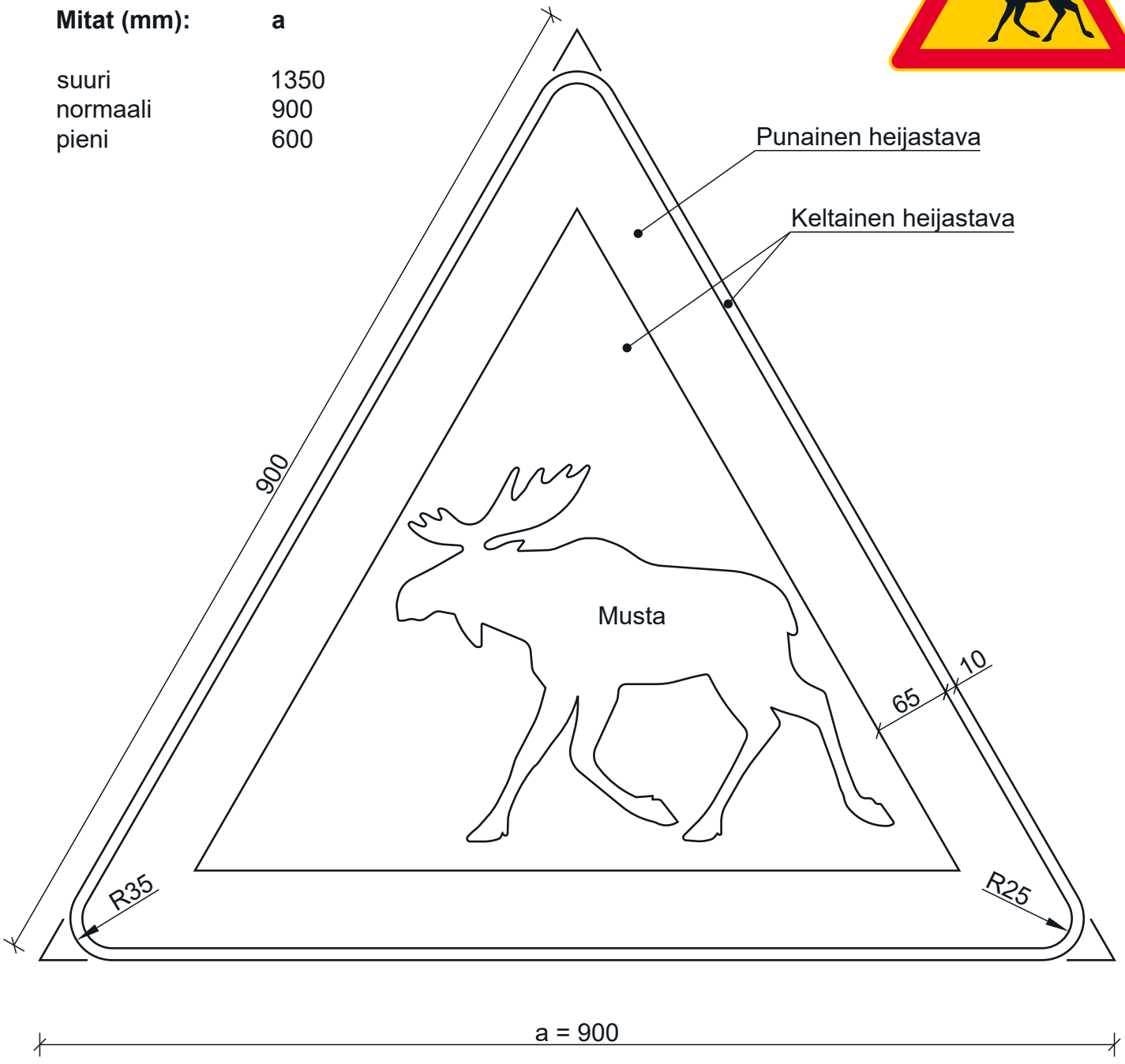

PVM 1.6.2020

LIIKENNEMERKKI A20
A20.2 Poro



Mitat (mm):	**a**
suuri	1350
normaali	900
pieni	600

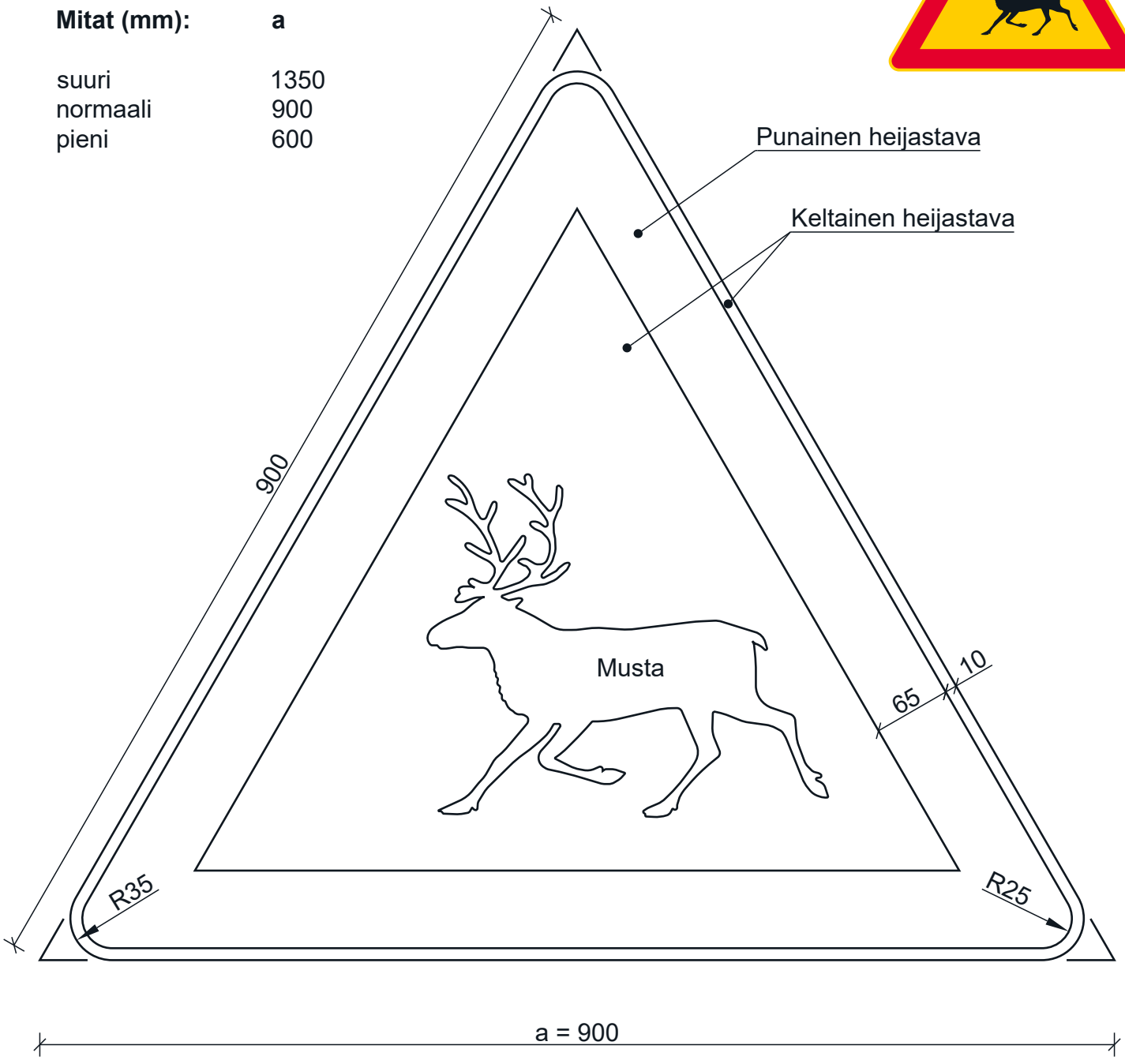

PVM 1.6.2020

LIIKENNEMERKKI A20
A20.3 Kauriseläin



Mitat (mm):	**a**
suuri	1350
normaali	900
pieni	600

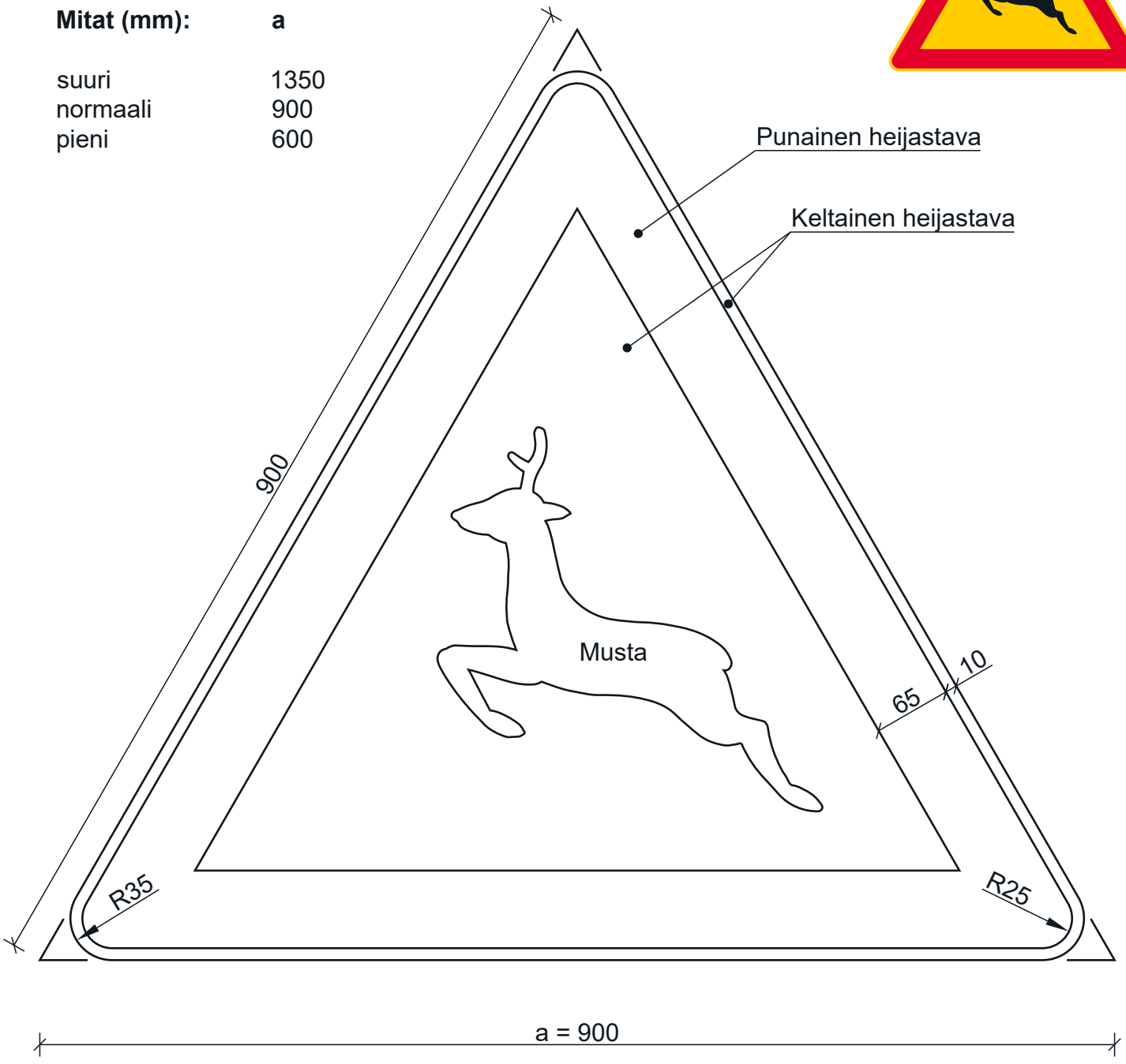

LIIKENNEMERKKI A21
Tienristeys



Mitat (mm):	**a**
suuri	1350
normaali	900
pieni	600

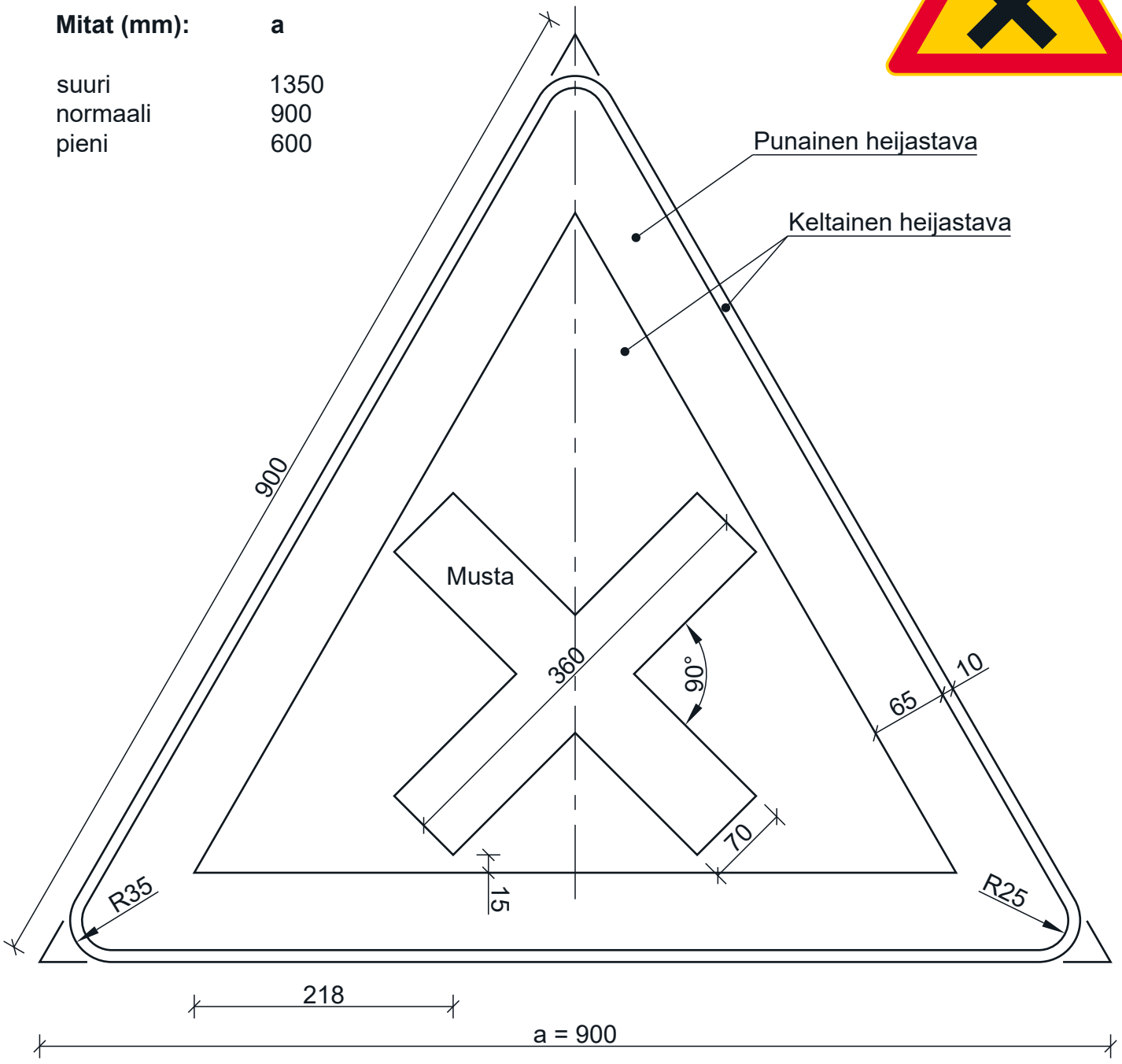

LIIKENNEMERKKI A22
A22.1 Sivutien risteys



Mitat (mm):	**a**
suuri	1350
normaali	900
pieni	600

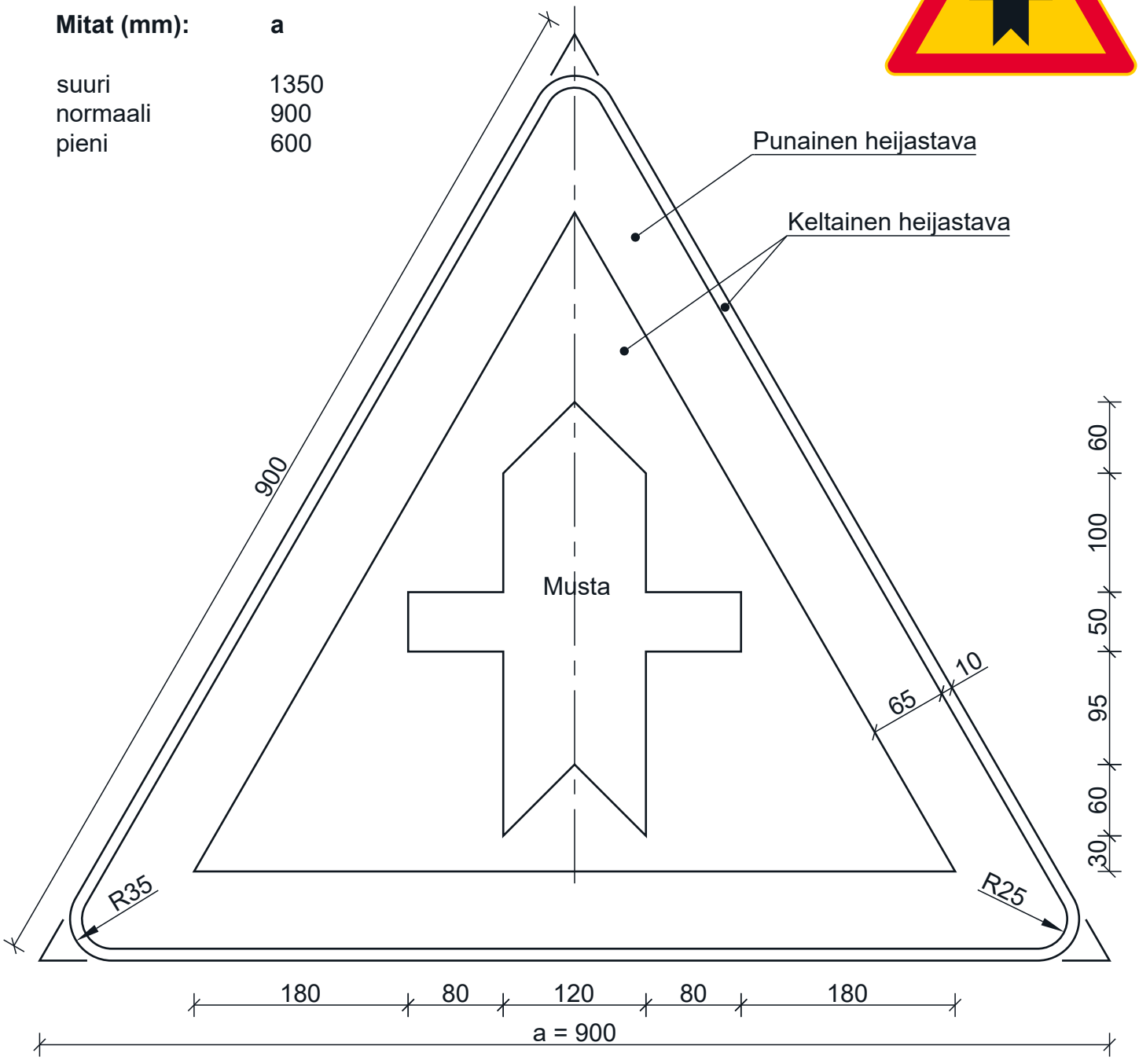

PVM 1.6.2020

LIIKENNEMERKKI A22
A22.2 Sivutien risteys



Mitat (mm):	**a**
suuri	1350
normaali	900
pieni	600

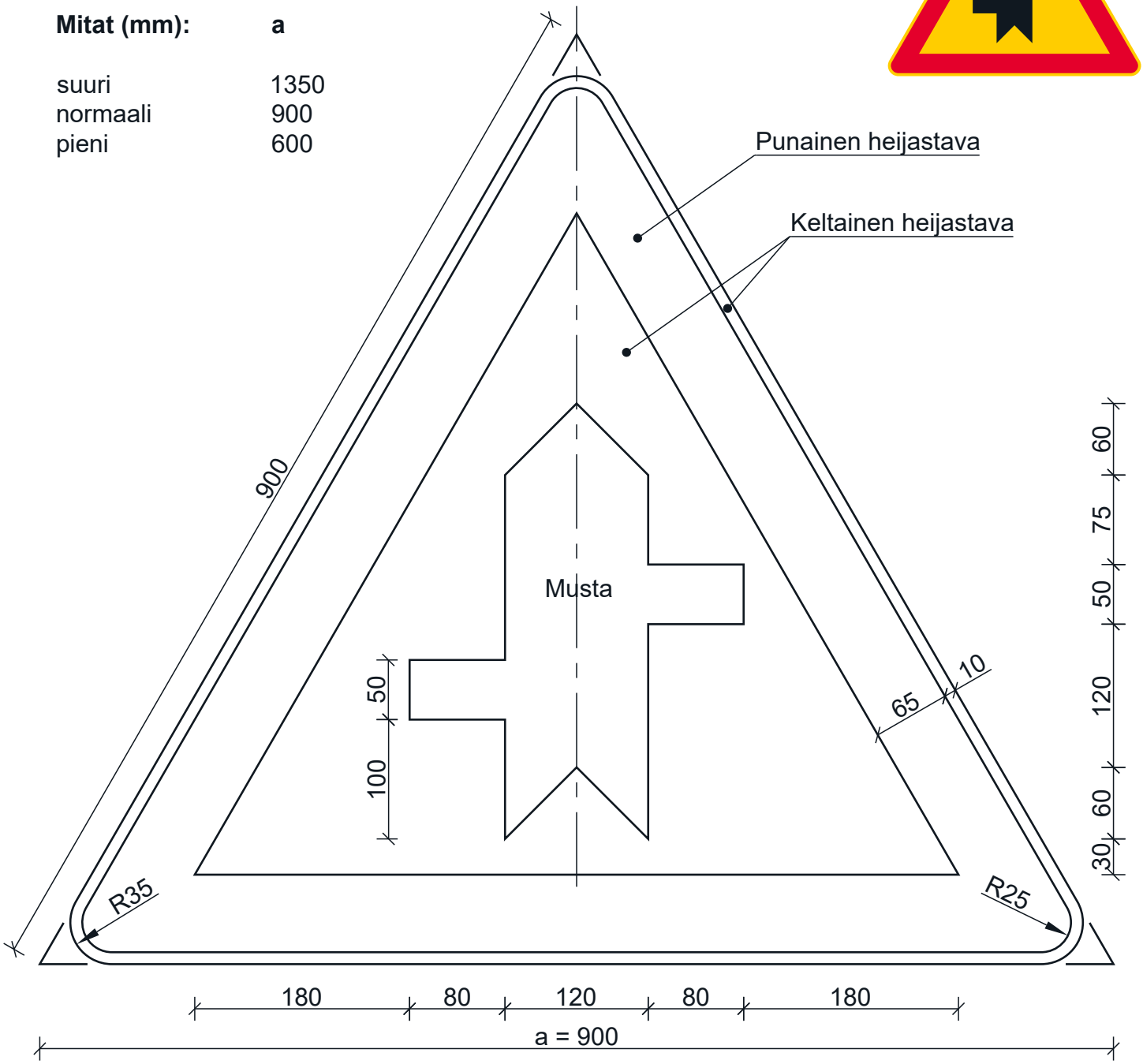

PVM 1.6.2020

LIIKENNEMERKKI A22
A22.2_2 Sivutien risteys



Mitat (mm):	**a**
suuri	1350
normaali	900
pieni	600

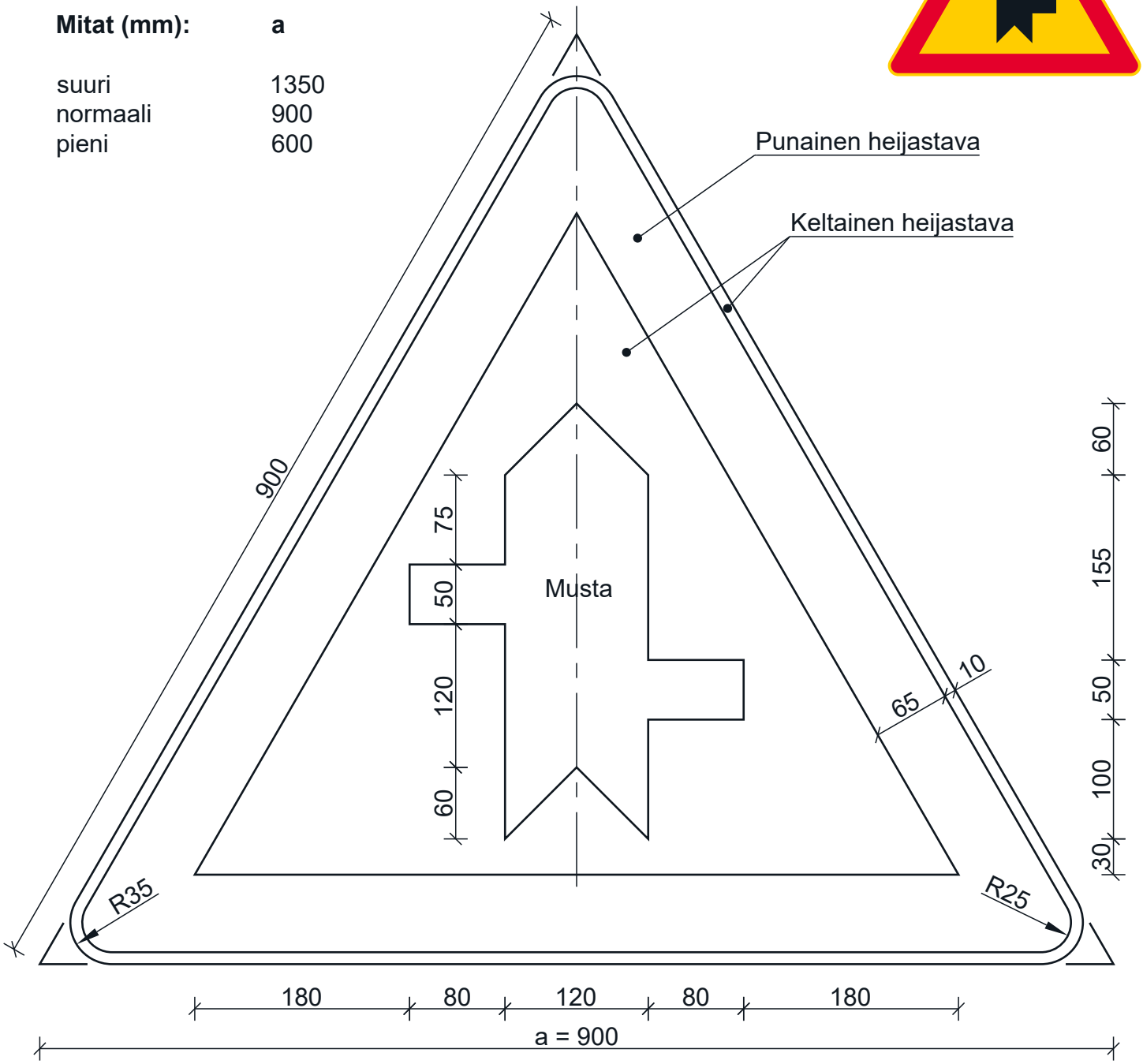

LIIKENNEMERKKI A22
A22.3 Sivutien risteys



Mitat (mm):	**a**
suuri	1350
normaali	900
pieni	600

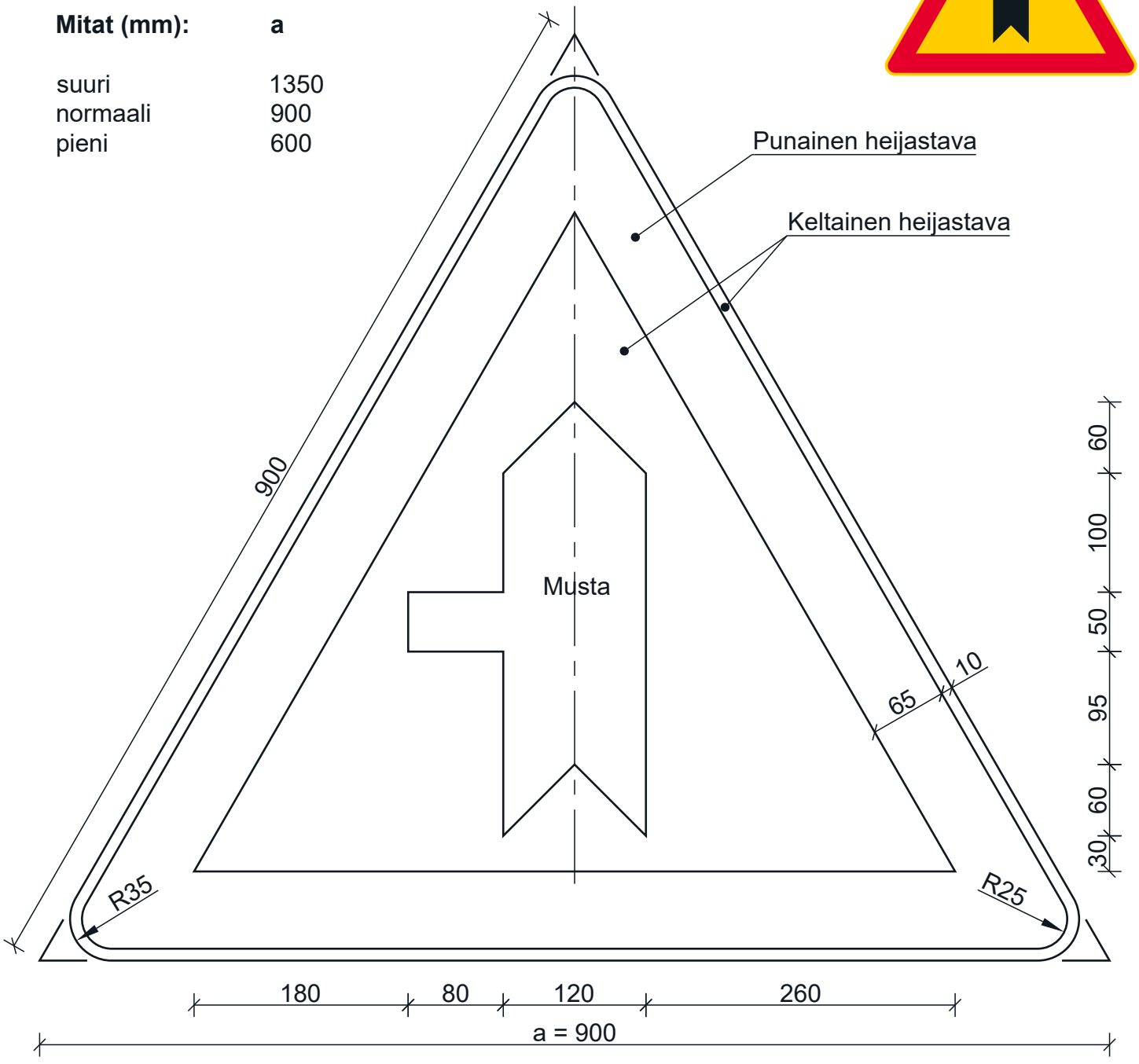

PVM 1.6.2020

LIIKENNEMERKKI A22
A22.3_2 Sivutien risteys



Mitat (mm):	**a**
suuri	1350
normaali	900
pieni	600

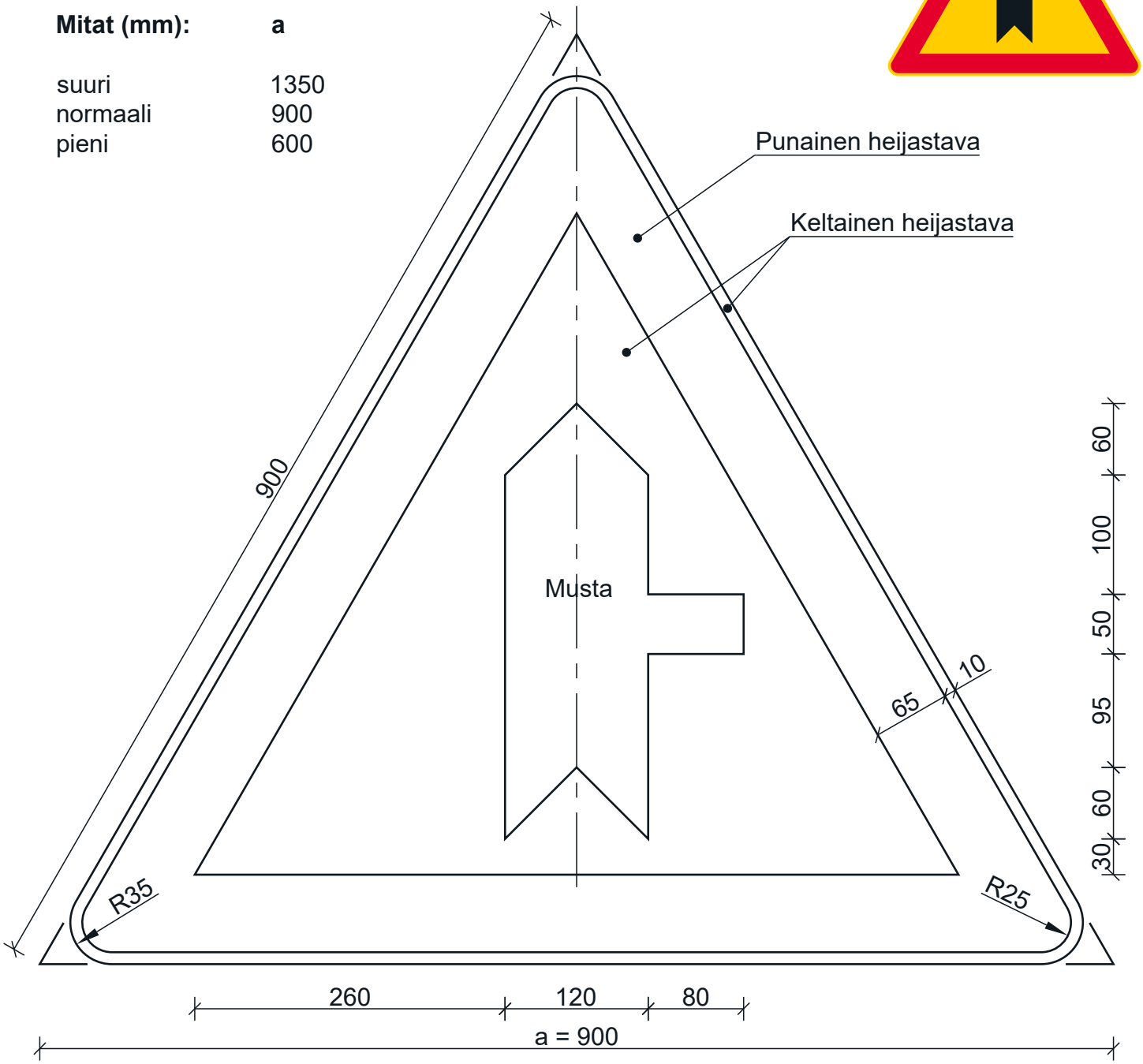

PVM 1.6.2020

LIIKENNEMERKKI A22
A22.4 Sivutien risteys



Mitat (mm):	**a**
suuri	1350
normaali	900
pieni	600

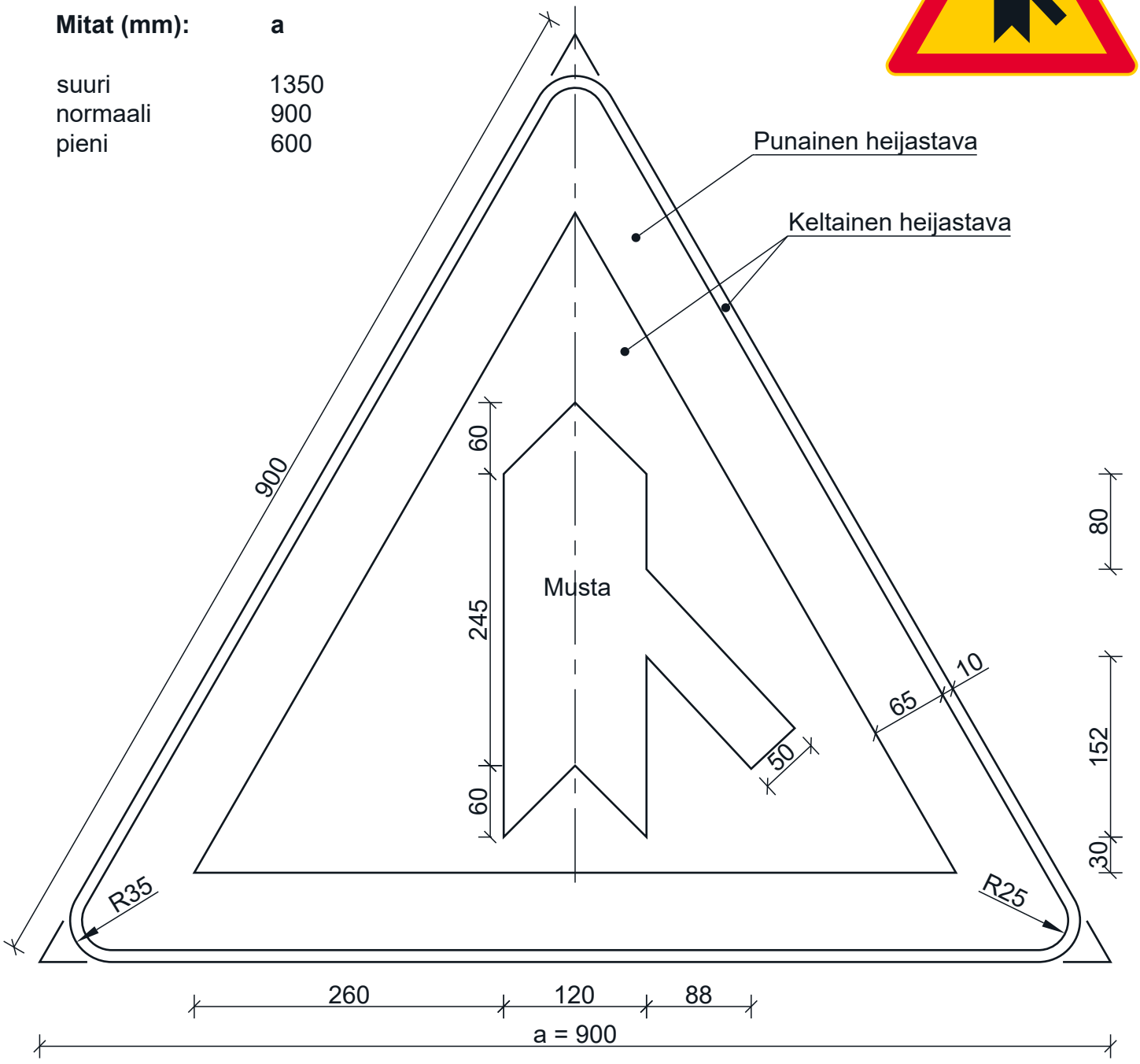

PVM 1.6.2020

LIIKENNEMERKKI A22
A22.4_2 Sivutien risteys



Mitat (mm):	**a**
suuri	1350
normaali	900
pieni	600

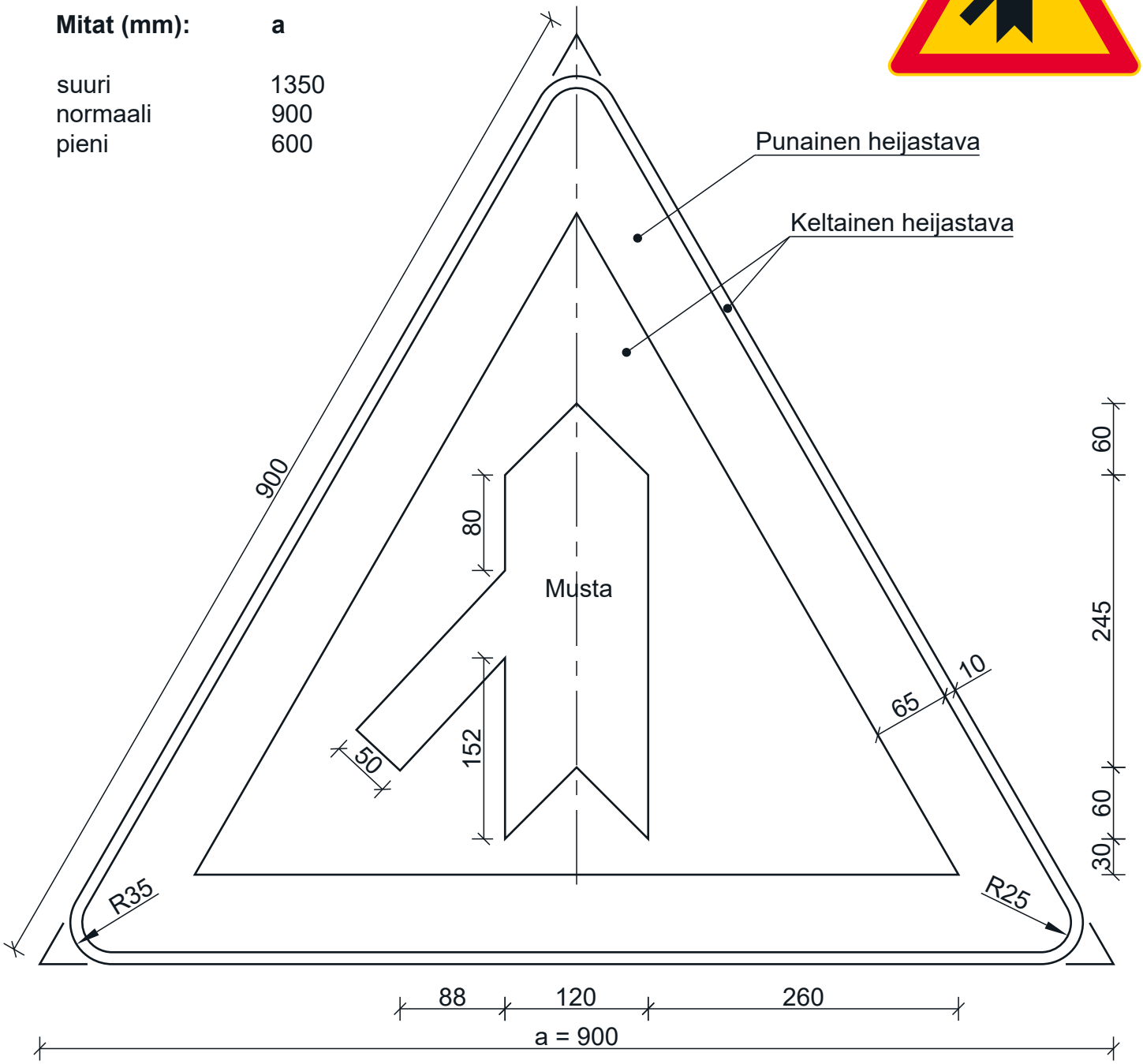

LIIKENNEMERKKI A22
A22.4_3 Sivutien risteys



Mitat (mm):	**a**
suuri	1350
normaali	900
pieni	600

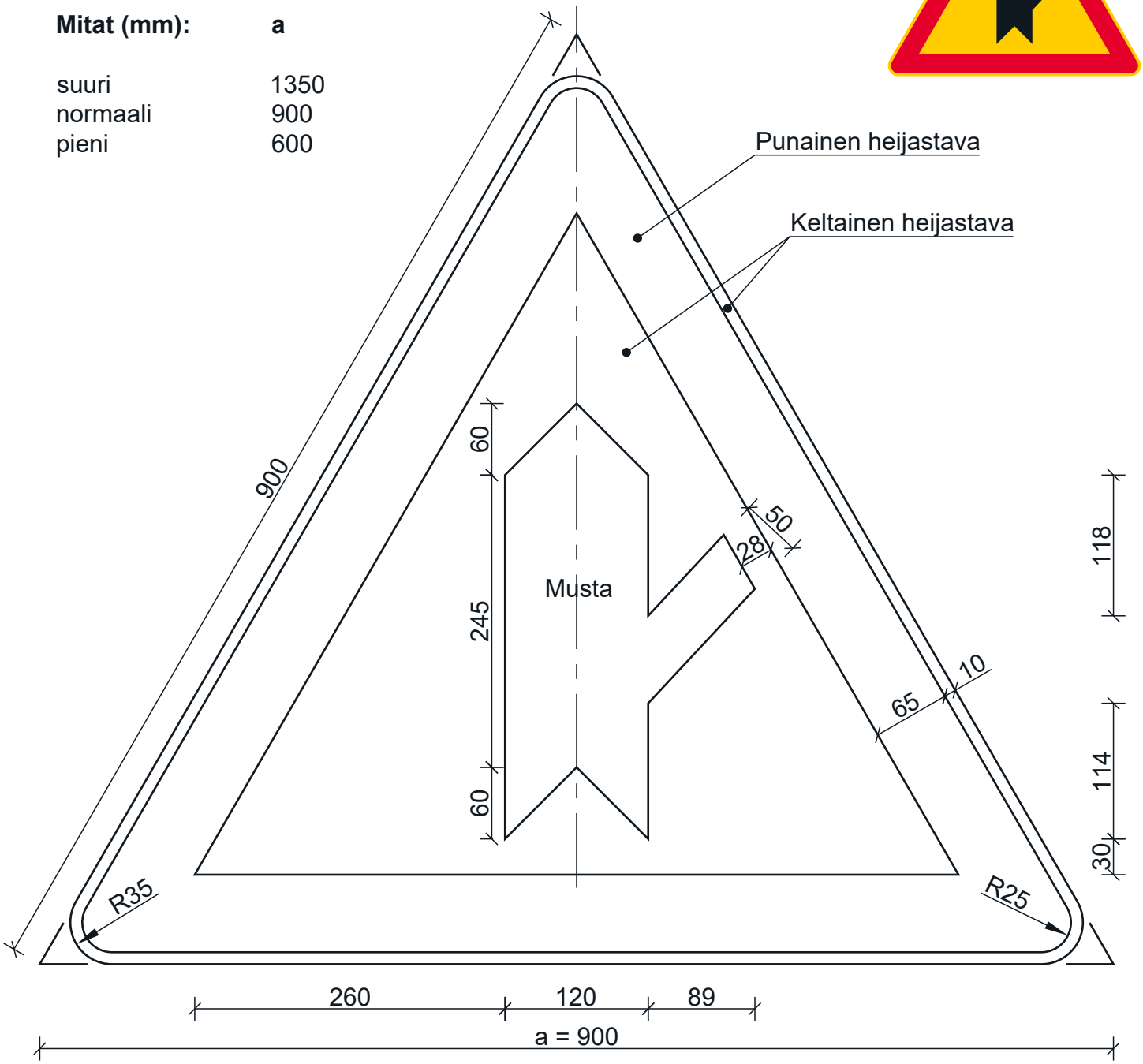

LIIKENNEMERKKI A22
A22.4_4 Sivutien risteys



Mitat (mm):	**a**
suuri	1350
normaali	900
pieni	600

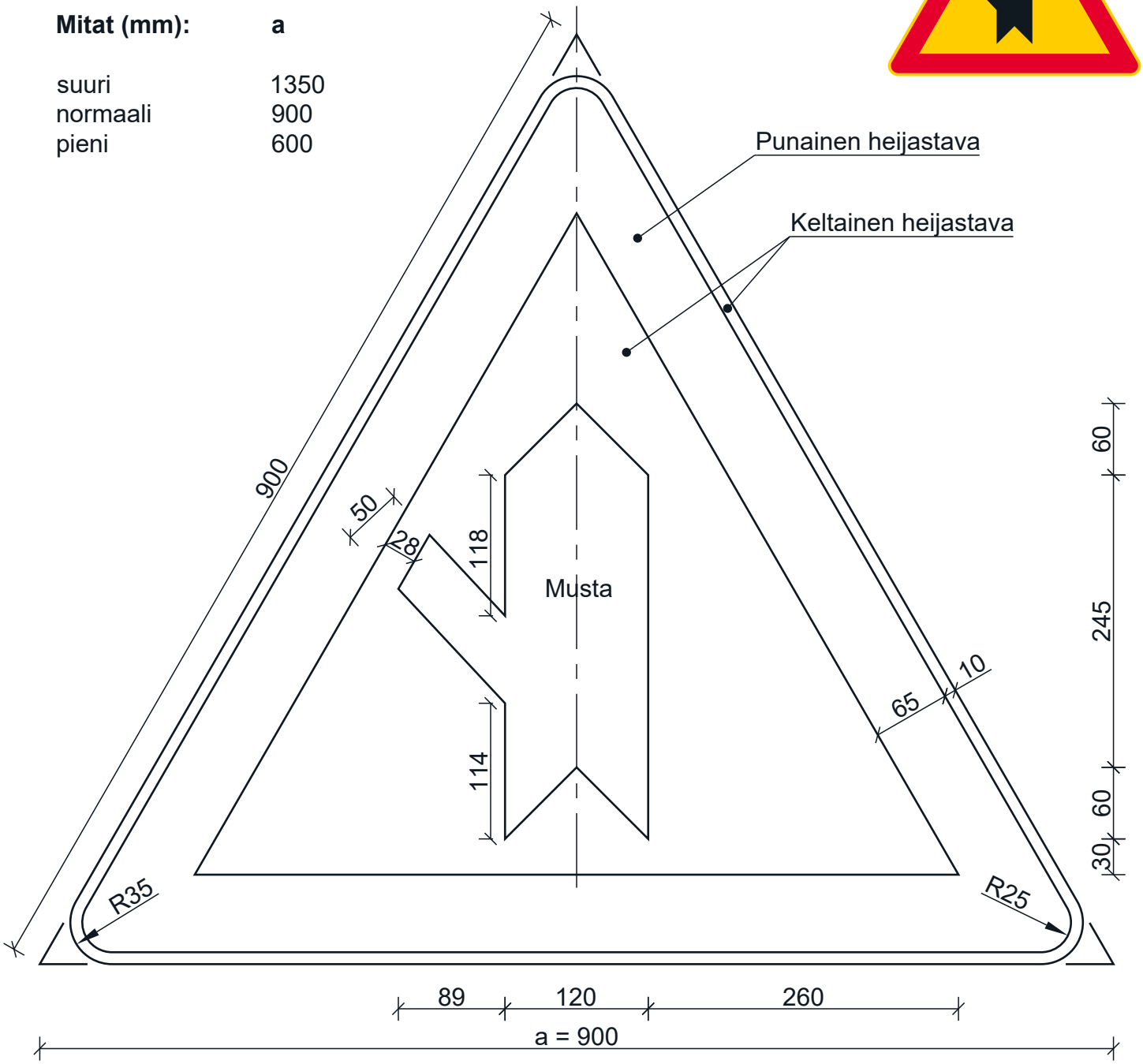

LIIKENNEMERKKI A23
Liikennevalot



Mitat (mm):	**a**
suuri	1350
normaali	900
pieni	600

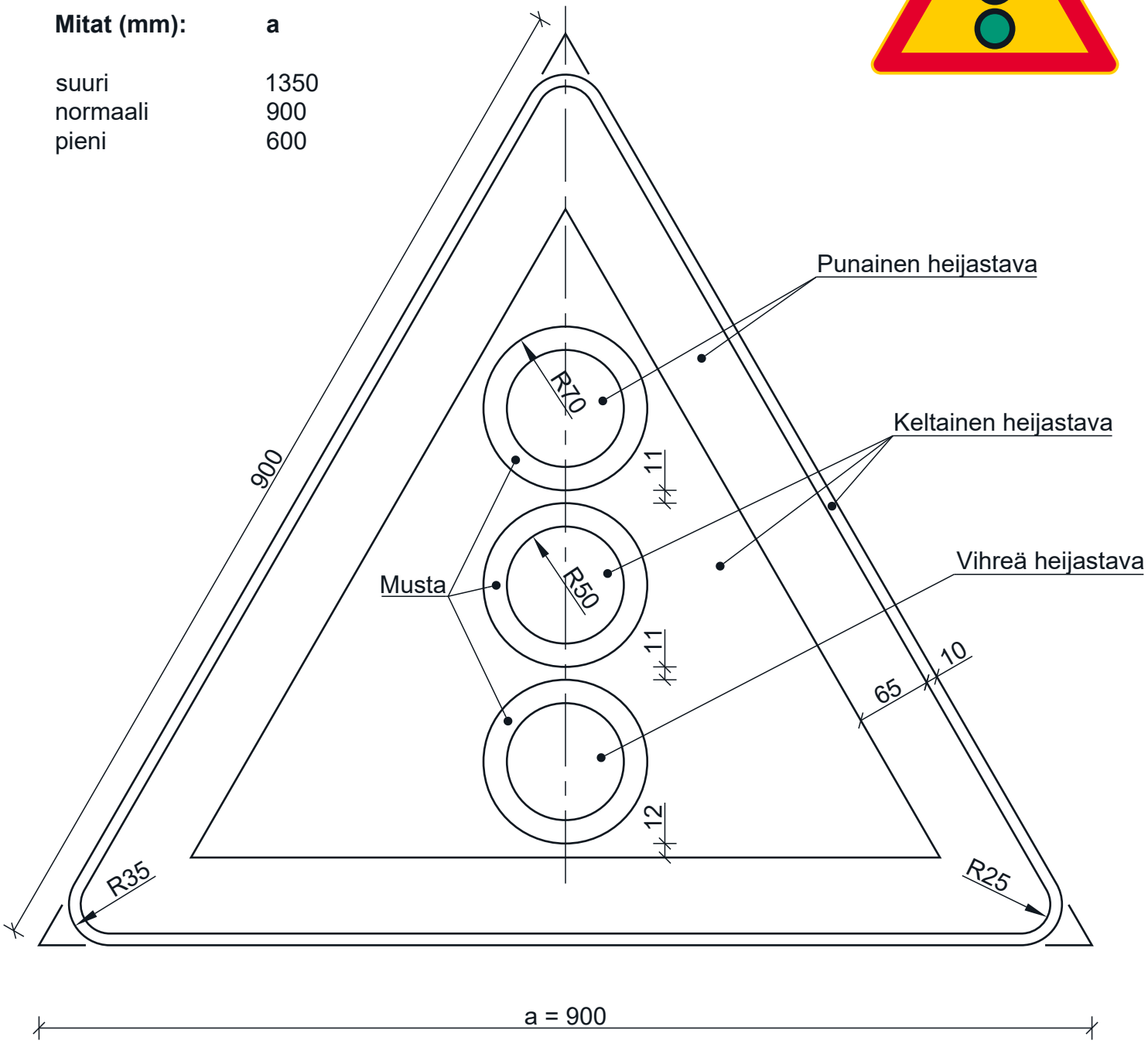

a = 900

LIIKENNEMERKKI A24
Liikenneympyrä



Mitat (mm):	**a**
suuri	1350
normaali	900
pieni	600

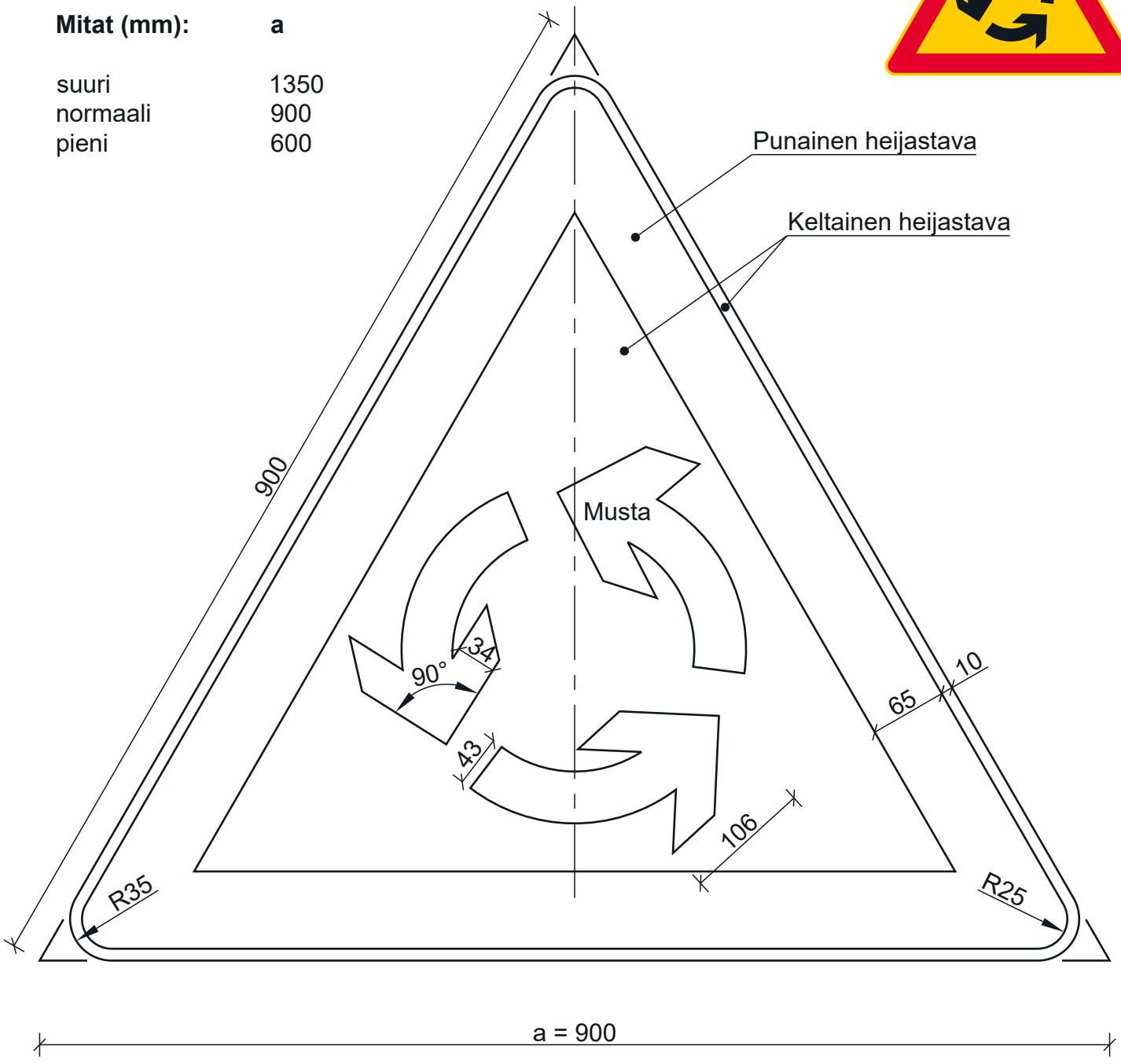

a = 900

LIIKENNEMERKKI A25
Raitiovaunu



Mitat (mm):	**a**
suuri	1350
normaali	900
pieni	600

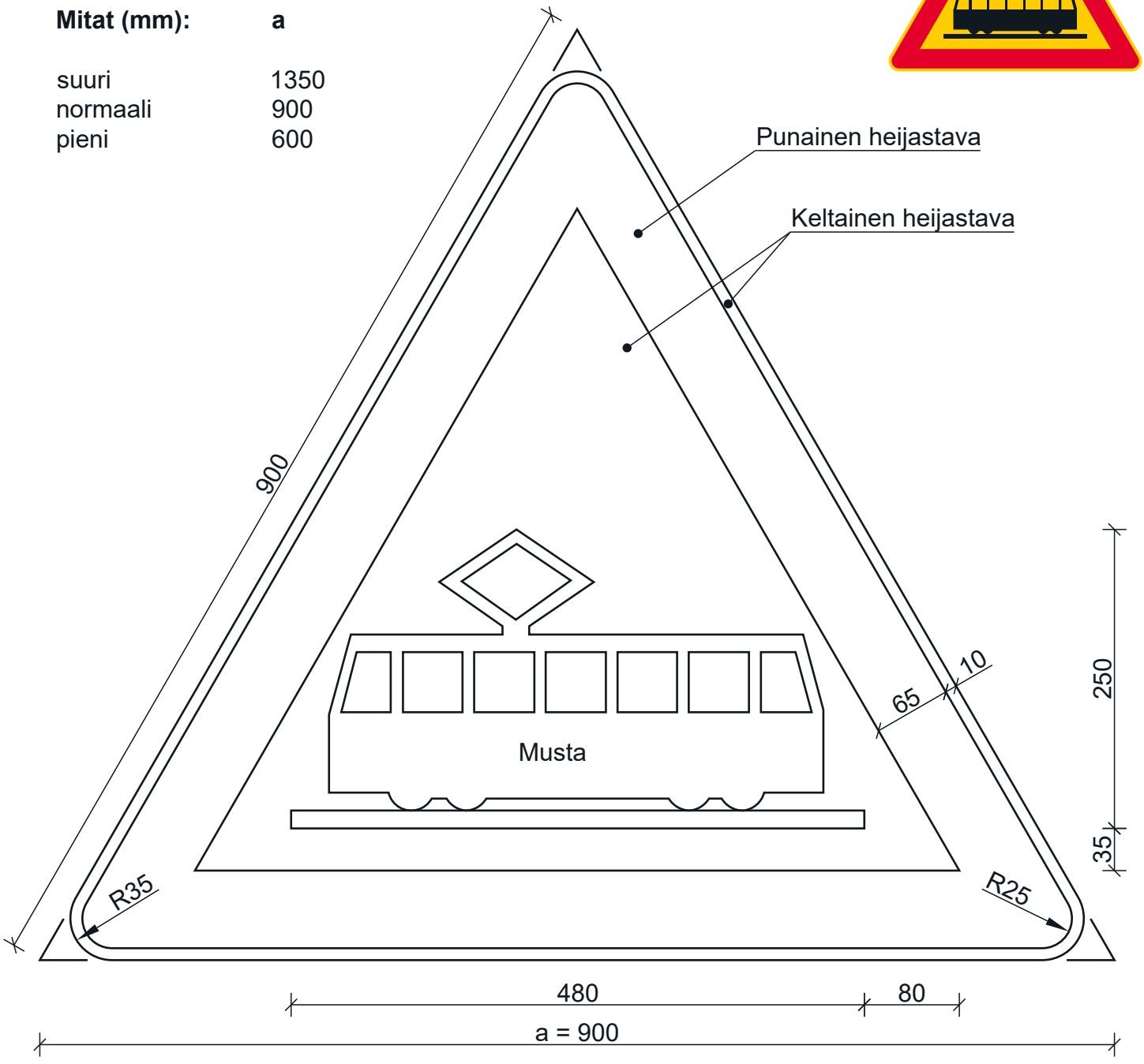

LIIKENNEMERKKI A26
Rautatien tasoristeys ilman puomeja



Mitat (mm):	**a**
suuri	1350
normaali	900
pieni	600

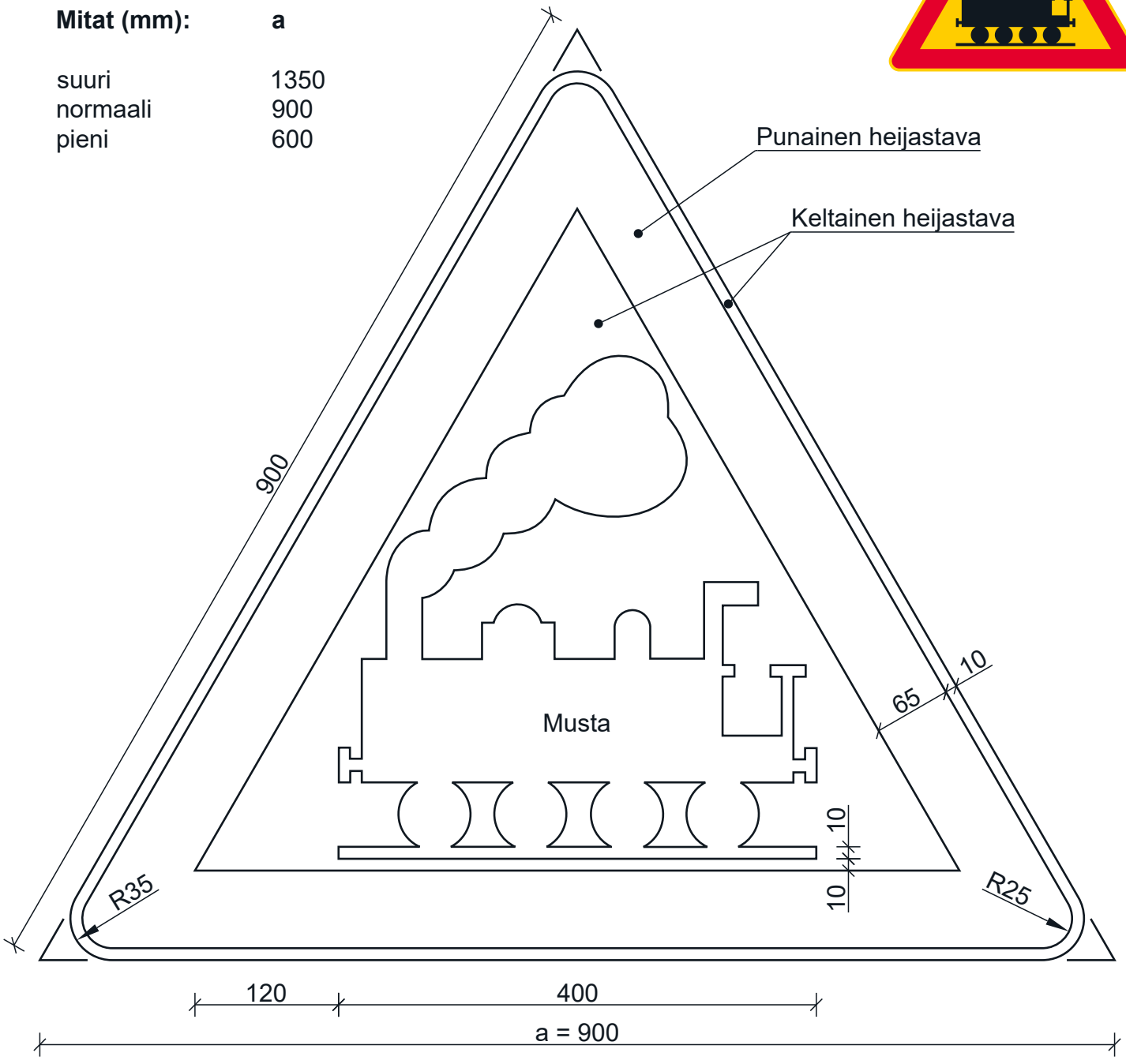

LIIKENNEMERKKI A27
Rautatien tasoristeys, jossa on puomit

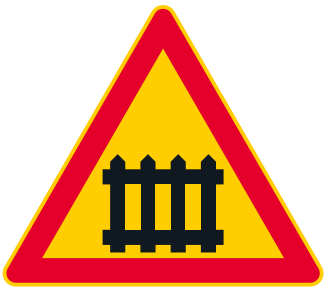

Mitat (mm):	**a**
suuri	1350
normaali	900
pieni	600

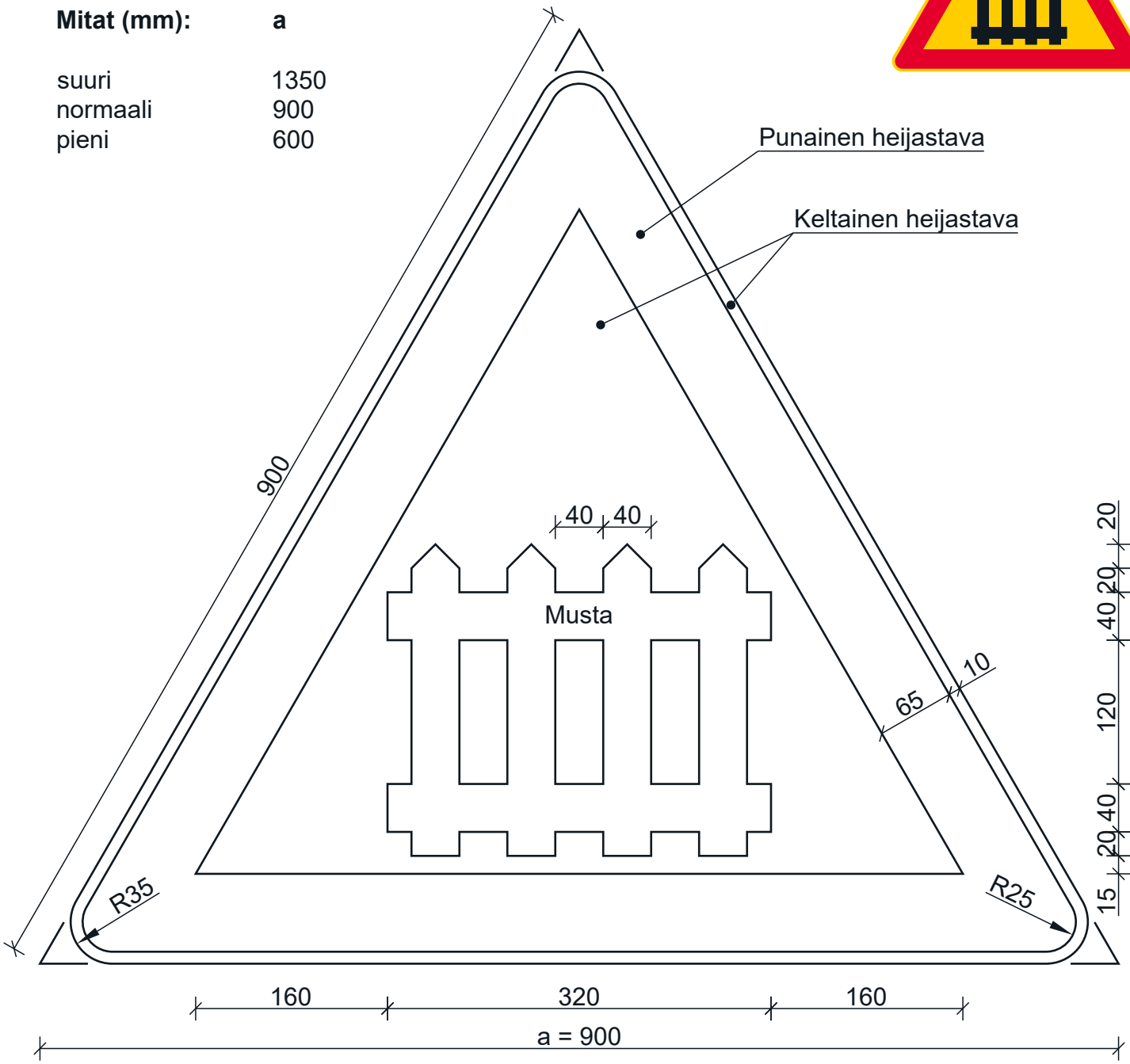

LIIKENNEMERKKI A28
A28.1 Rautatien tasoristeyksen lähestymismerkit



a b

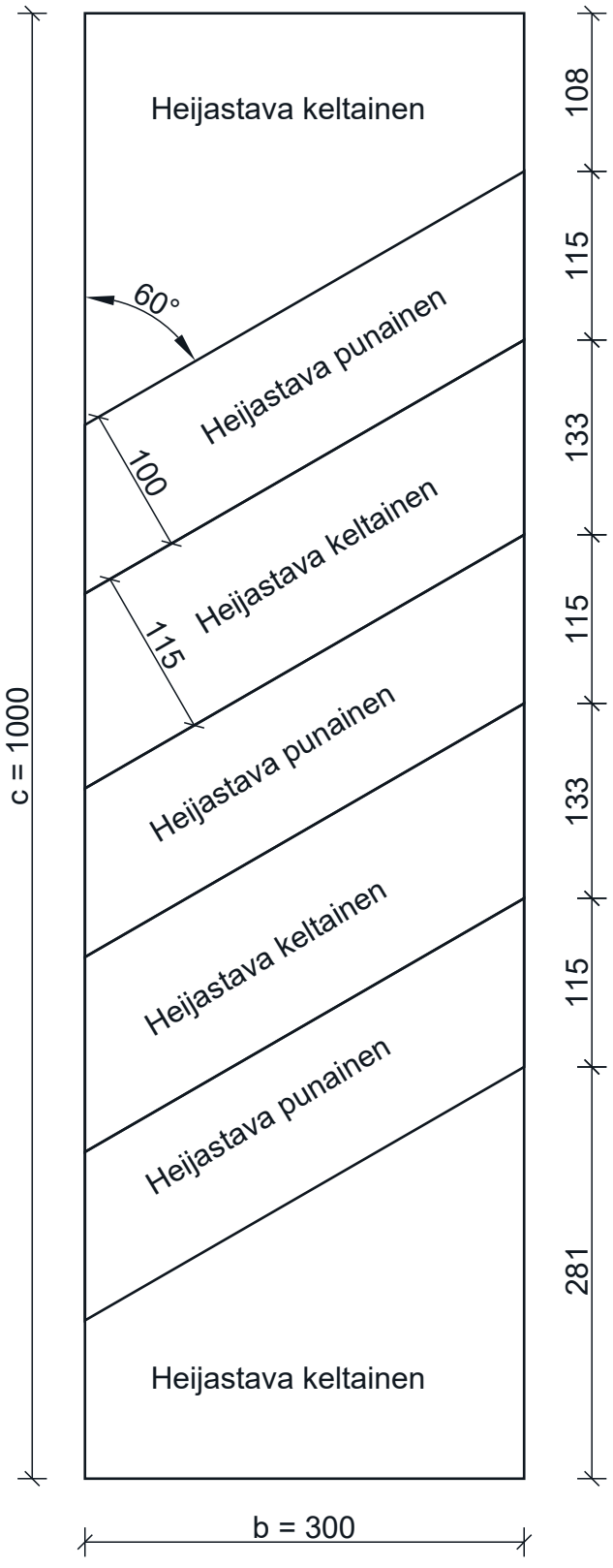

Mitat (mm):	**b**	**c**
normaali	300	1000

a) Käytetään tien vasemmassa laidassa
b) Käytetään tien oikeassa laidassa

PVM 1.6.2020

LIIKENNEMERKKI A28
A28.2 Rautatien tasoristeyksen lähestymismerkit



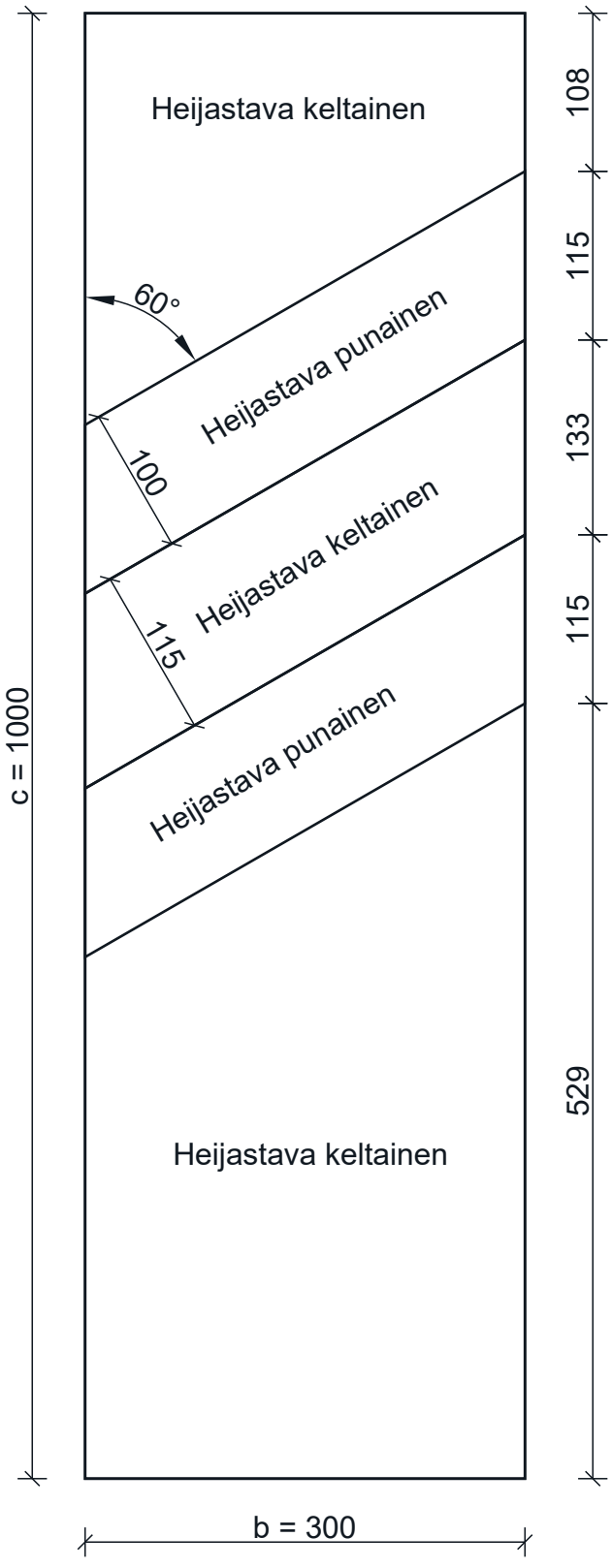

Mitat (mm):	**b**	**c**
normaali	300	1000

a) Käytetään tien vasemmassa laidassa
b) Käytetään tien oikeassa laidassa

LIIKENNEMERKKI A28
A28.3 Rautatien tasoristeyksen lähestymismerkit

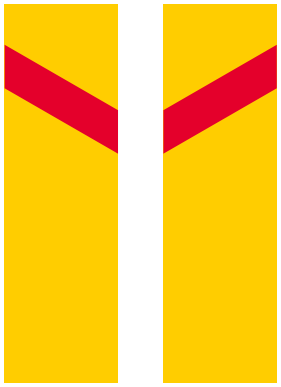

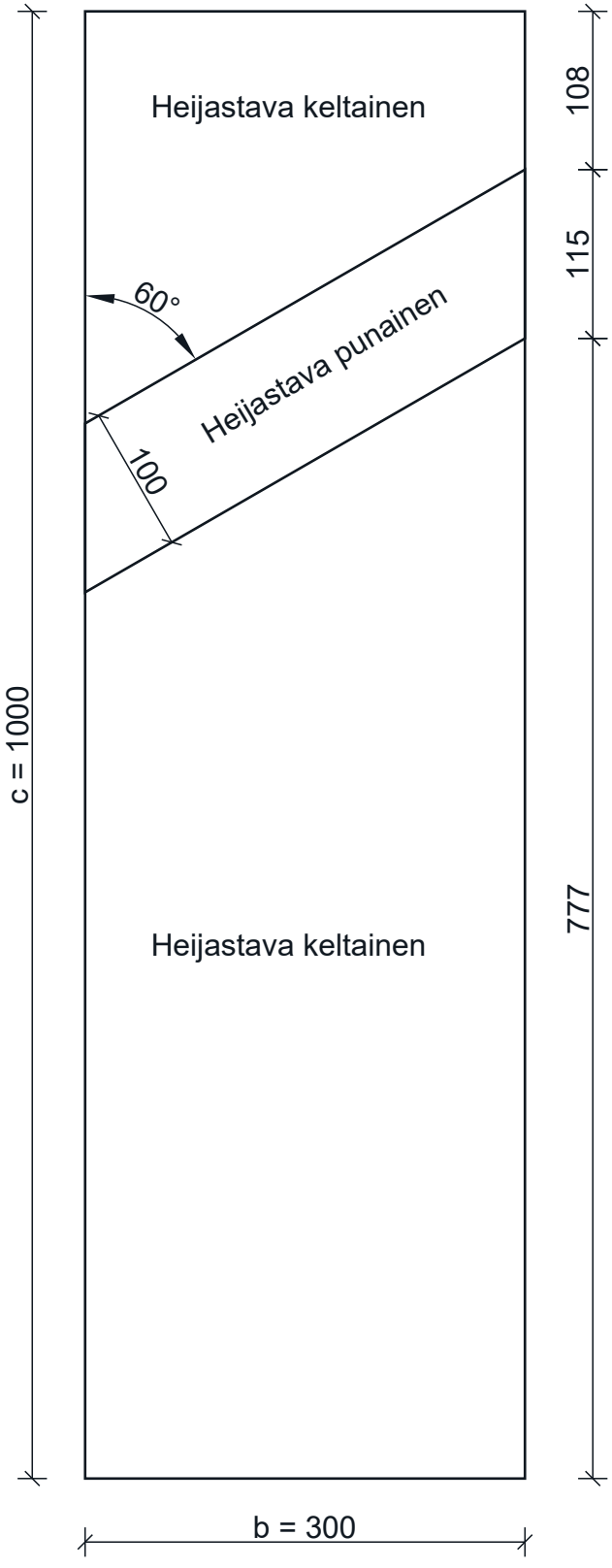

Mitat (mm):	**b**	**c**
normaali	300	1000

a) Käytetään tien vasemmassa laidassa
b) Käytetään tien oikeassa laidassa

LIIKENNEMERKKI A29
A29.1 Tasoristeys



Mitat (mm):

d	1300
e	750
f	200

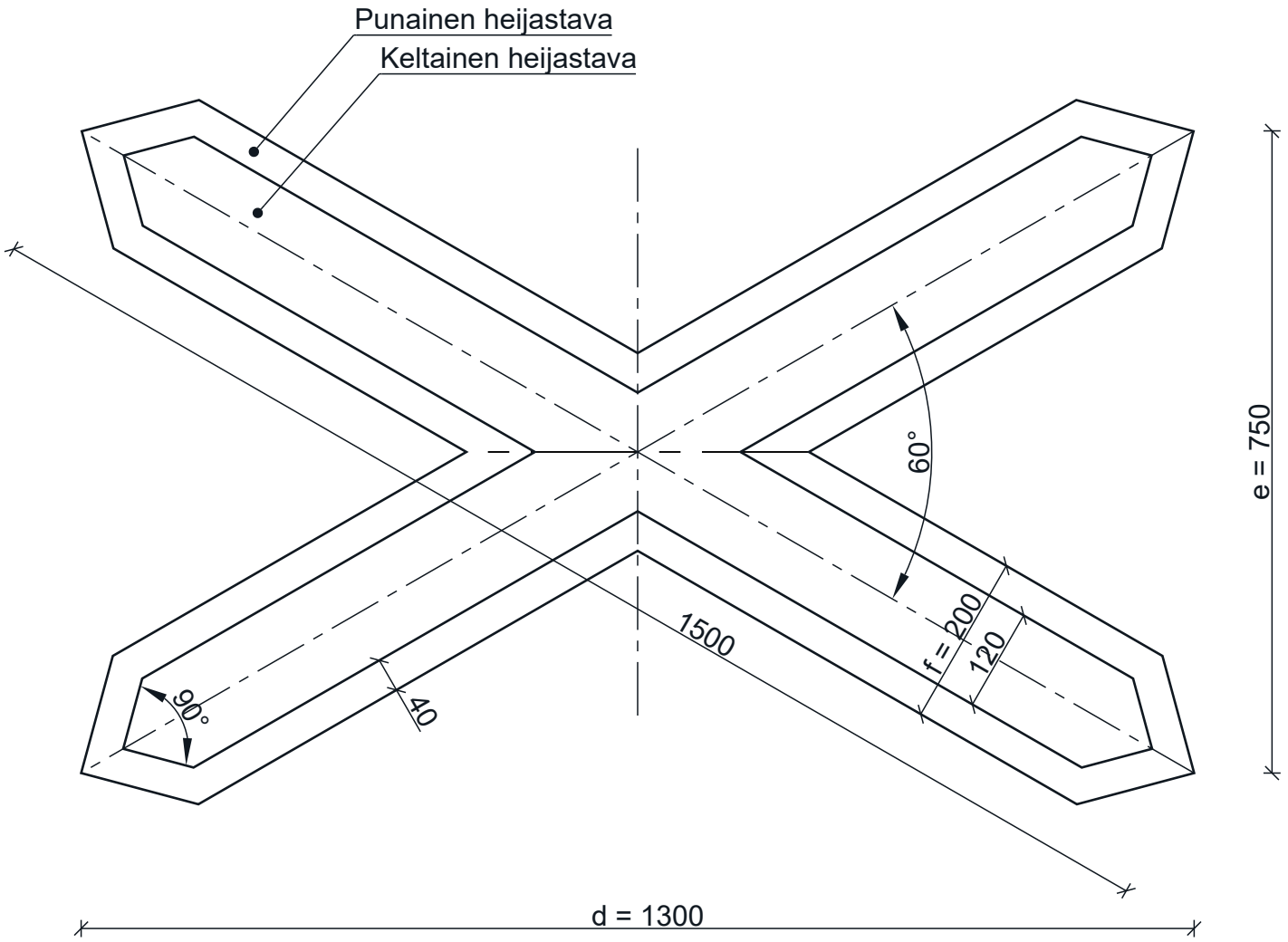

LIIKENNEMERKKI A29
A29.2 Tasoristeys



Mitat (mm):

d	1300
e	750
f	200

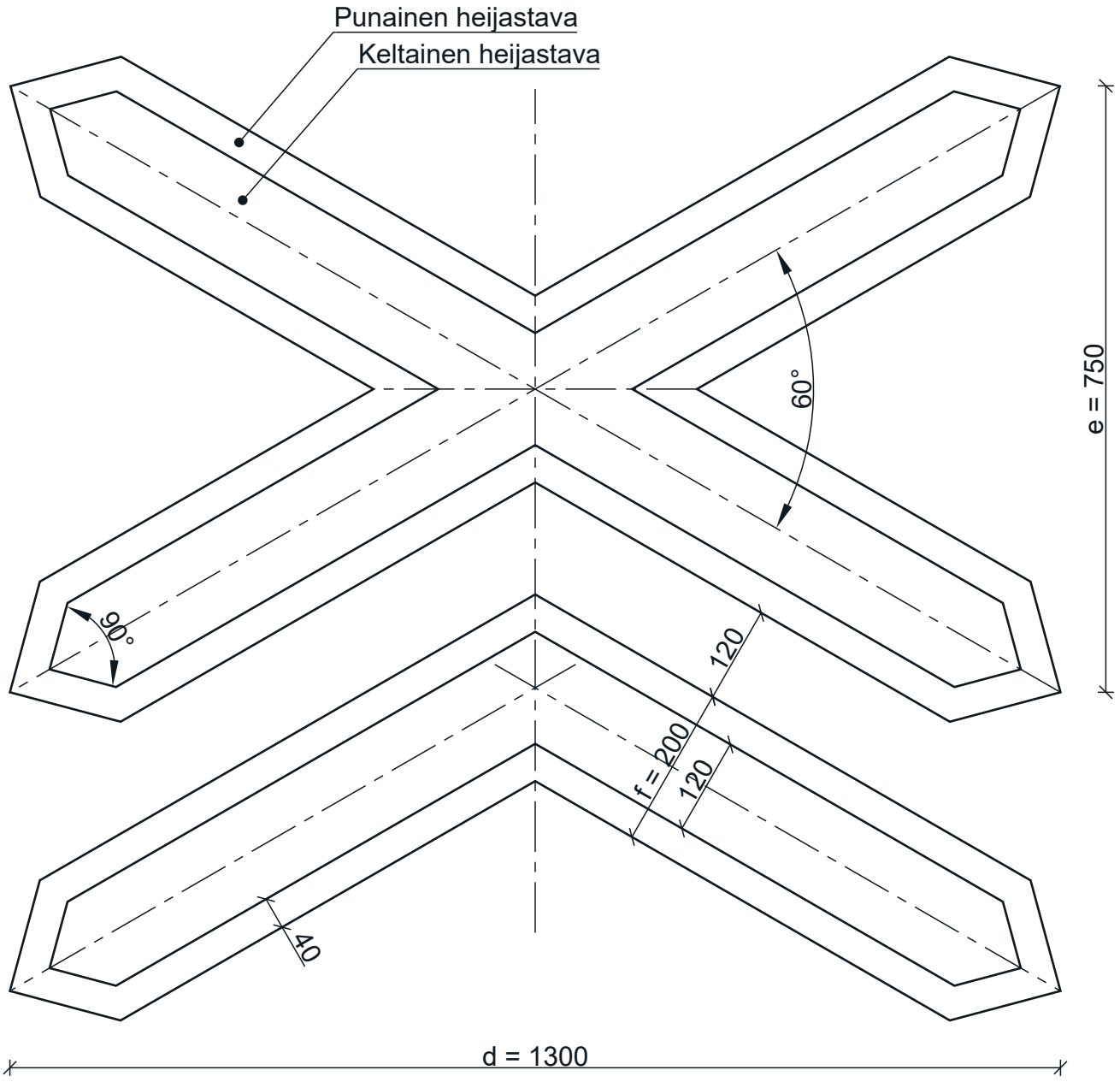

LIIKENNEMERKKI A30
Putoavia kiviä



Mitat (mm):	**a**
suuri	1350
normaali	900
pieni	600

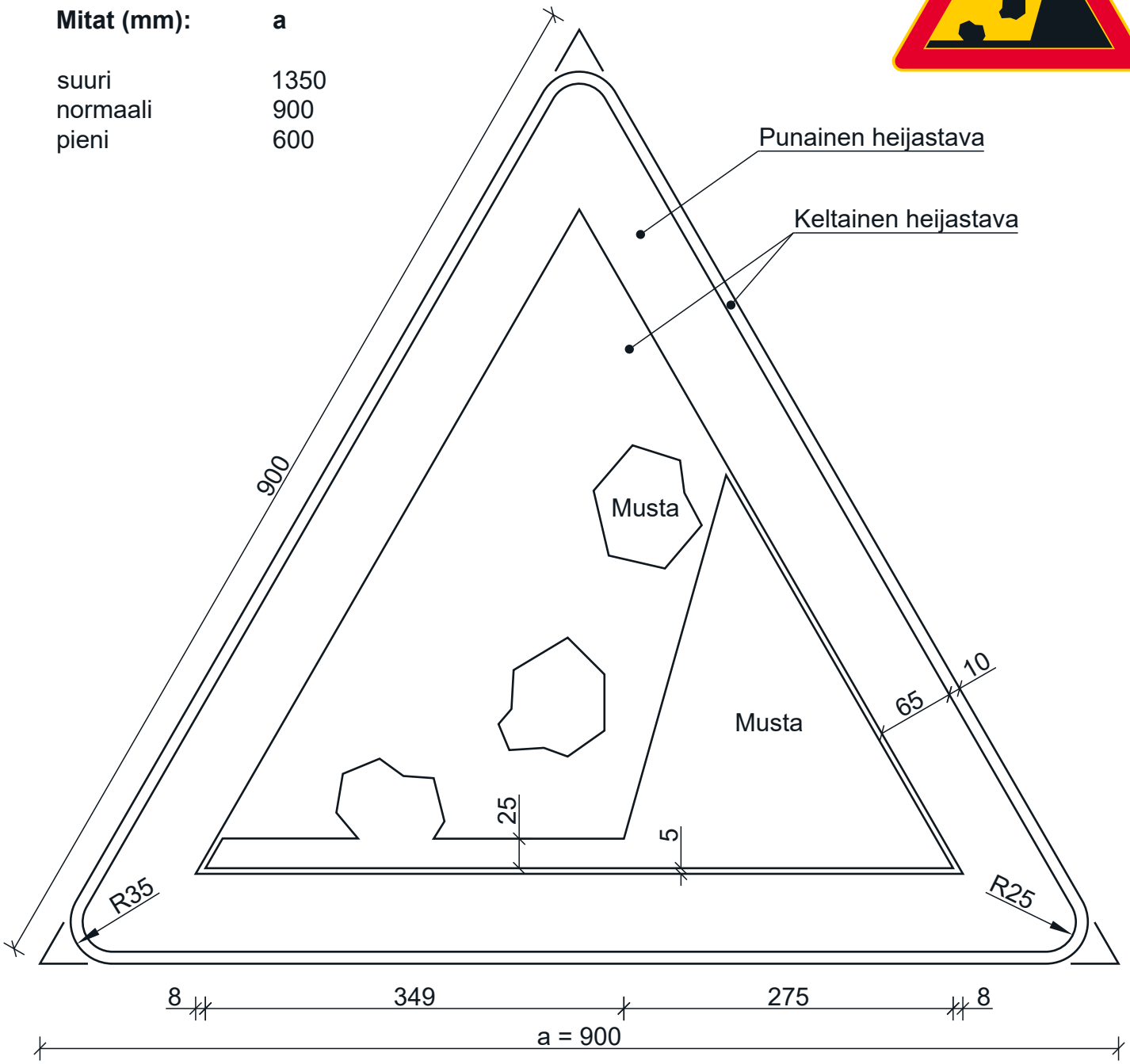

LIIKENNEMERKKI A31
Matalalla lentäviä lentokoneita



Mitat (mm):	**a**
suuri	1350
normaali	900
pieni	600

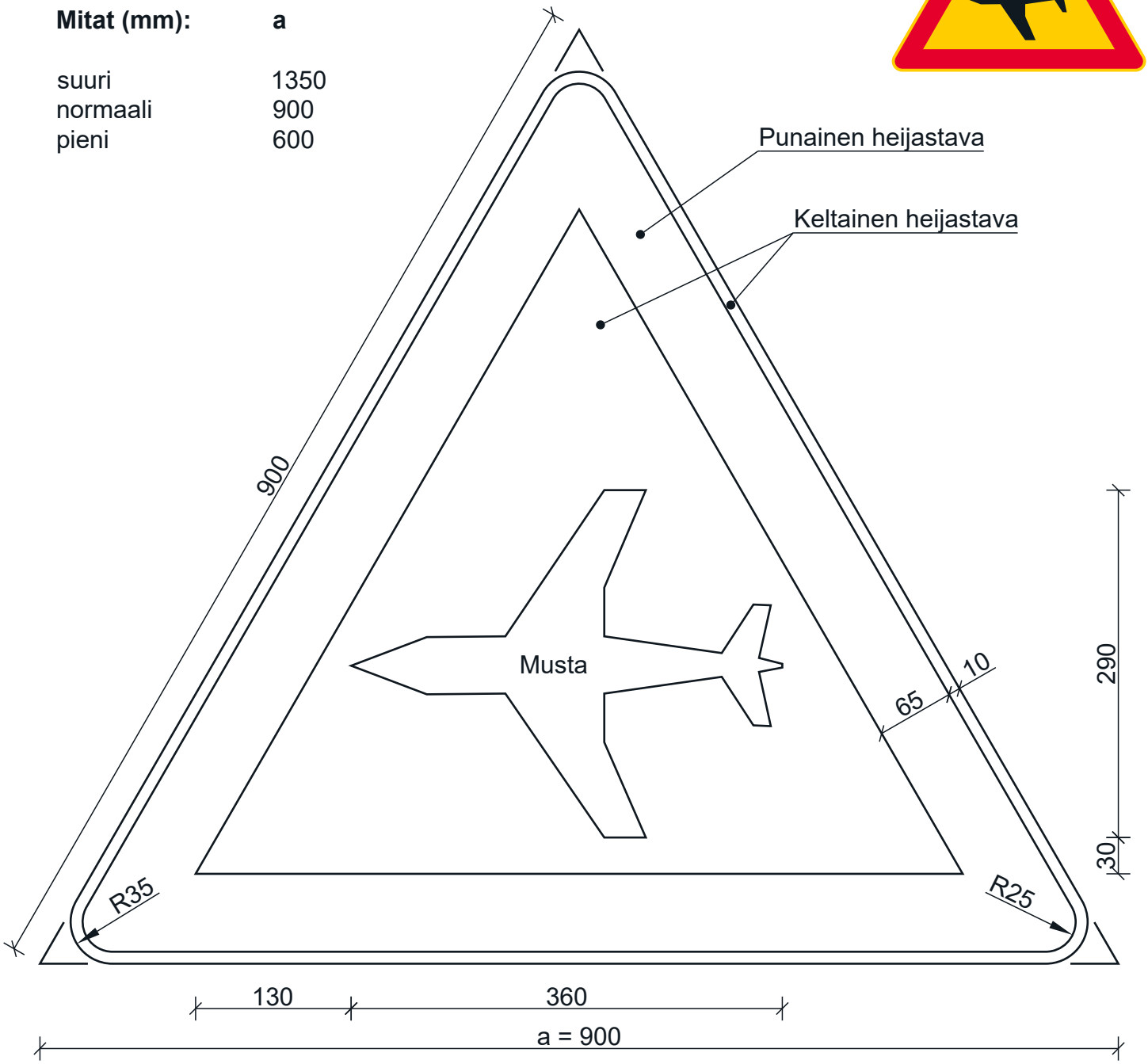

LIIKENNEMERKKI A32
Sivutuuli



Mitat (mm):	**a**
suuri	1350
normaali	900
pieni	600

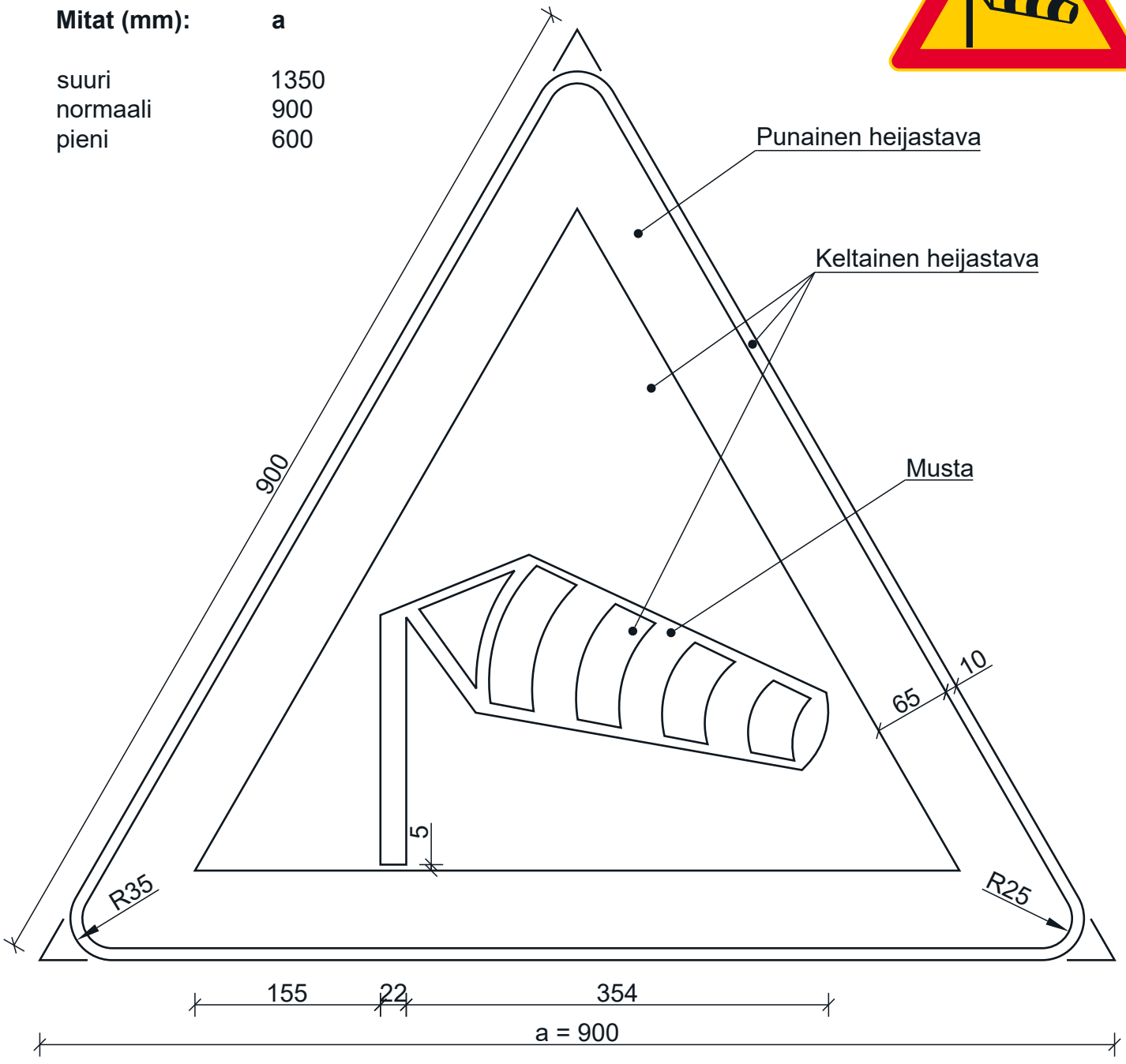

LIIKENNEMERKKI A33
Muu vaara



Mitat (mm):	**a**
suuri	1350
normaali	900
pieni	600

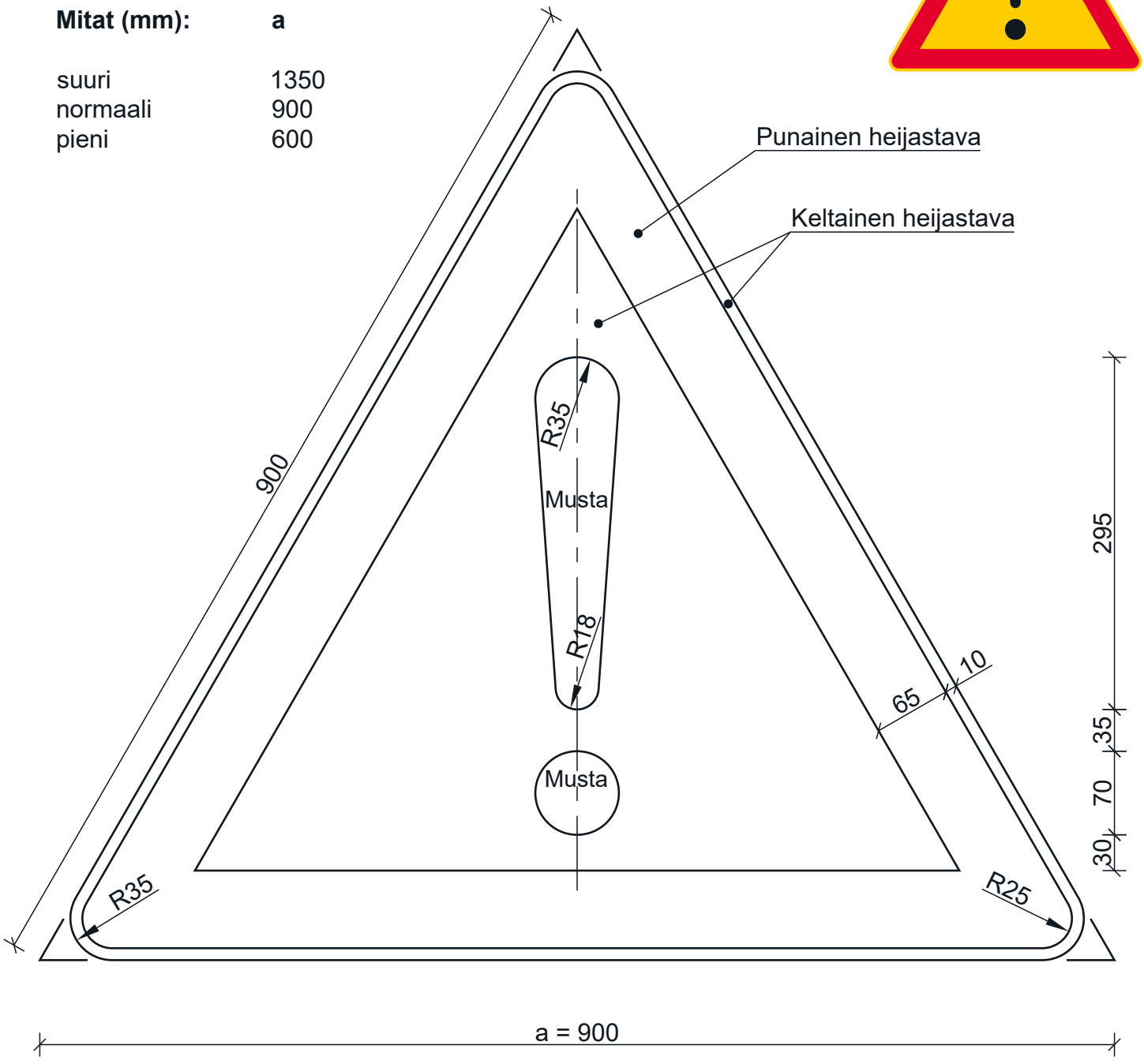

LIIKENNEMERKKI A33
A33_2 Muu vaara ja lisäkilpi H24



Mitat (mm):	**a**
suuri	1350
normaali	900
pieni	600

