Piirustuksiin tehtävät muutosehdotukset esitettävä suunnitteluosastolle.

Päivys	Muun	Hyv	Muutos	Luenn	Merkki

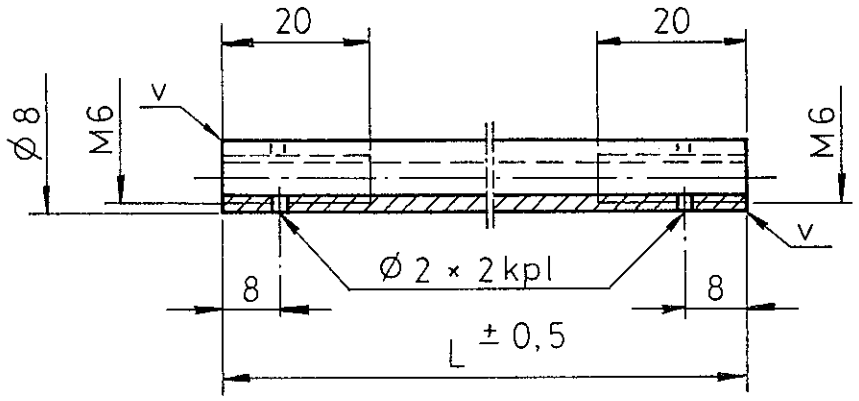

Osa N:o	L	kpl	
20-100-7 vasen	280	1	Työntötanko 5
20-100-10 vasen	244	1	Työntötanko 7
20-100-13 vasen	235	1	Työntötanko 9
20-100-7	202	1	
20-100-10	178	1	
20-100-13	155	1	

Kadmiointi
Keltapassivointi
Vedynpoistolämmitys

Osa	Kpl	Nimitys	Aine	Mitat	Malli	Muoto
	6	TYÖNTÖTANKO	DIN 2391 ST 35 8×1,5			

Syn. P:o	Paino	Päivys	Nimi	Suhde	
Valm. Kal.	Piirt.	16.12.1976	msk	1:1	
Lit. N:o	Tark.		AA		
Tunniste Kg	Hyv.	77-03-03	M Hrebapää		

EIRI

Nimitys: PIK-20
Ohjainten osia

Piir. N:o 4-20D-20-100-7

Luett. N:o

Luettelo nro | Korvaa | Korvattu

Tätä piirustusta on yhtiömme omaisuutta. Sen luvattoman käyttämisen, kopioimisen tai esittämisen kolmannelle henkilölle kieltävät kaikki voimassaolevat lait ja säädökset sekä tuotesuojelusta 1927 N:o 174 1791 sekä sitten myös muunnetut tekijän muutosten osalta.